Spis piktogramów w nagłówkach

Um Napięcie robocze	Pn Moc znamionowa	[W] Moc znamionowa	Uwagi, uzupełnienia
Upr Napięcie pierwotne	Usec Napięcie wtórne	Isec Prąd wtórny	Psec Moc wtórna
1 2 Dwupozycyjny	1 0 2 Trójpozycyjny	1 2 Pozycja wyjmowania kluczyka (lewa)	1 2 Pozycja wyjmowania kluczyka (lewa lub prawa)
1 0 2 Pozycja wyjmowania kluczyka (środkowa)	Pozycja wyjmowania kluczyka	REL-ON Zwalnianie: przez przekręcenie	REL-ON Zwalnianie: za pomocą kluczyka
NC NO Parametry elektryczne styków	Elementy świecące (LED)	d Wymiary	Typ gniazda
Nm Moment dokręcania	M Gwint	Elektryczne złączki wsuwane	Dławiki kablowe
Wersja podstawowa	IP44 Z obudową IP 44	IP.. Stopień ochrony	Kolor
m Masa			

Spis piktogramów w danych technicznych

230/400 V AC Napięcie znamionowe (V)	Um max. 400 V Napięcie robocze	Ui 660 V Znamionowe napięcie izolacji	Uimp 6 kV Znamionowa odporność na napięcie udarowe
Ie (AC 1, 230 V) 15 A Znamionowy prąd roboczy	50/60 Hz Częstotliwość znamionowa	10 A gG Zalecany bezpiecznik	[mm²] 0,5-2,5 Rozmiar podłączanych przewodów
90° Możliwa jest zmiana pozycji głowicy napędowej w krokach o 90°!	90° Możliwa jest zmiana pozycji głowicy napędowej w krokach co 90°, natomiast dźwigni tylko o 180°.	Fon max. 20 N Siła załączania	Foff max. 15 N Siła wyłączania
×10⁶ Wytrzymałość mechaniczna	E +120 °C Klasa izolacji	I. klasa ochrony dotykowej	ON-OFF-ON... sc/h ×3.600 Częstotliwość załączania (cykle zamkn.--otw./godzinę)
IP 42 Ochrona po zabudowie (od frontu)	IP 20 Ochrona styków (bez pokrywy)	IP 55 Stopień ochrony	Odporność na wtrząsy
% rH max. 95 Wilgotność względna	Ta -25..+55°C Temperatura otoczenia		

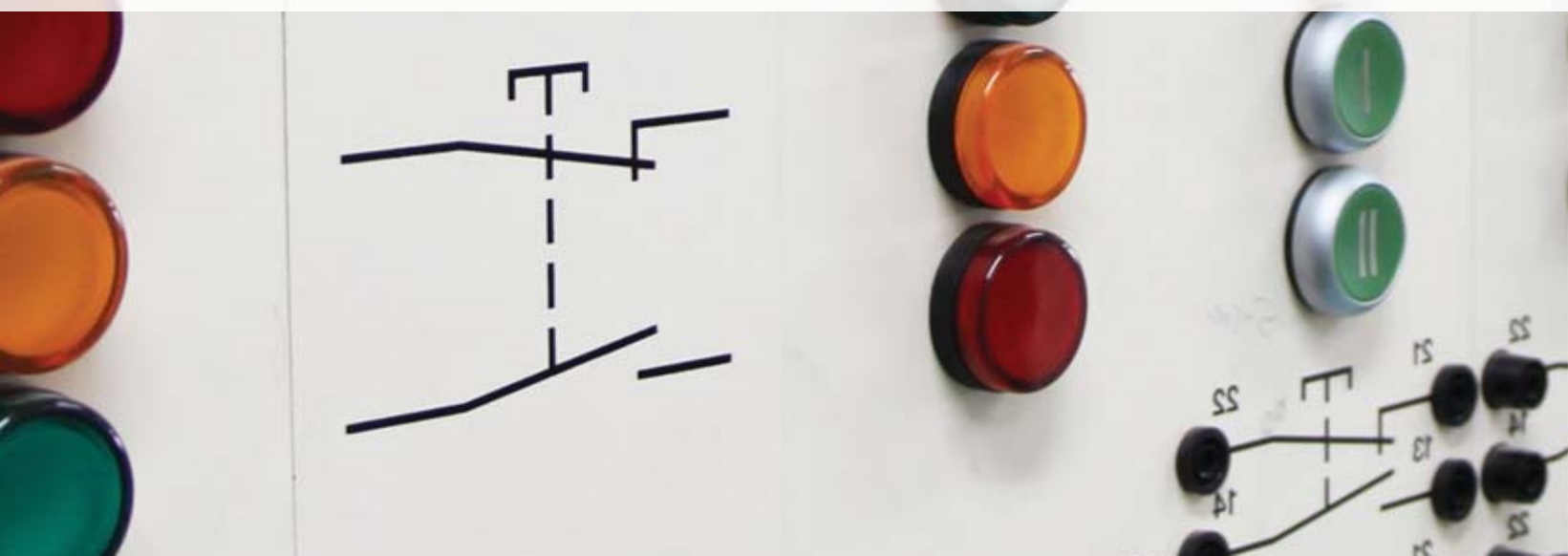

Wyłączniki krańcowe LS15 2

Czujniki krańcowe LS7 5

Wyłączniki krańcowe serii LSME 8

Wyłączniki krańcowe serii VP 12

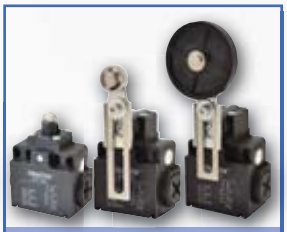
Wyłączniki krańcowe serii VT 16

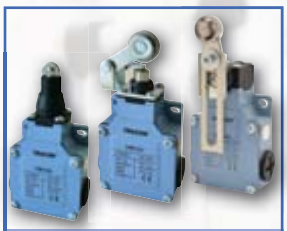
Wyłączniki krańcowe serii VM 20

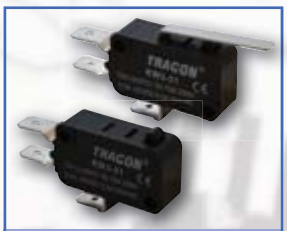
Wyłączniki krańcowe KW (mikro-wyłączniki) 24

Przyciski kryte 26

Przyciski wystające 26

Przyciski podświetlane 28

Przyciski z piktogramem 28

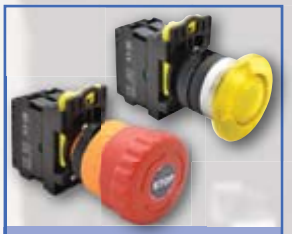
Przyciski grzybkowe 29

Przyciski podwójne WŁ-WYŁ 30

Przełączniki pokrętne, podświetlane 31

Wyłączniki z kluczem 31

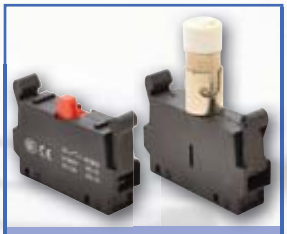
Elementy stykowe 32

Obudowy 32

Lampki kontrolne LED typu LJL 34

Żarówki zwykłe 35

Przyciski płaskie 36

Przyciski z oznaczeniami 37

Przyciski podświetlane (Ba9s) 37

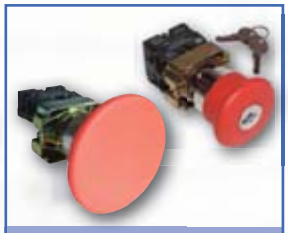
Przyciski grzybkowe 38

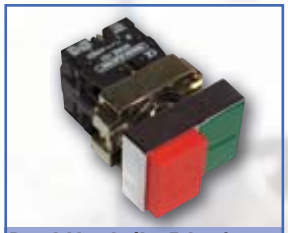
Przyciski podwójne Załącz/Wyłącz 39

Przełączniki 41

Przełączniki z kluczykiem 42

Przełączniki podświetlane (Ba9s) 42

Plastikowe przyciski, przełączniki i lampki kontrolne 43

Lampki kontrolne (Ba9s) 44

Elementy stykowe 45

Obudowy 45

Przełączniki kołyskowe serii TES 46

Przekaźnikowe wyłączniki bezpieczeństwa 50

Transformatory jednofazowe TVTR 52

Jednofazowe transformatory separujące TVTRB 54

K

Wyłączniki krańcowe LS15, z napędem sprężynowym

I_{th}	$I_{e\ (AC\ 1,\ 230\ V)}$	$I_{e\ (AC\ 15,\ 230\ V)}$	$I_{e\ (DC\ 13,\ 250\ V)}$	U_i	[mm²]	×10⁶	ON-OFF-ON... sc/h	Ta	IP
15 A	5 A	2 A	0,3 A	500 V	0,5-1,5		×1.800	-25..+55°C	00

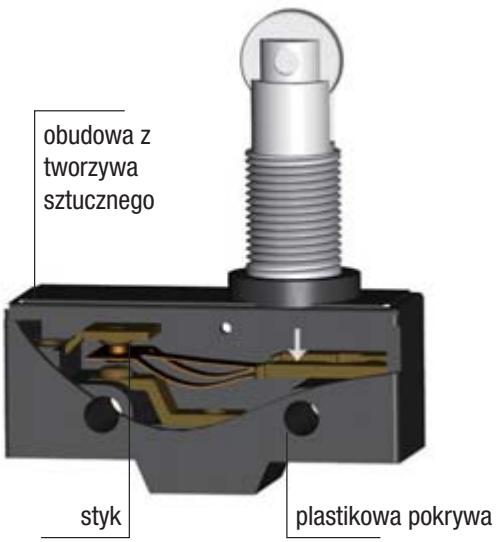

Typ styku: C

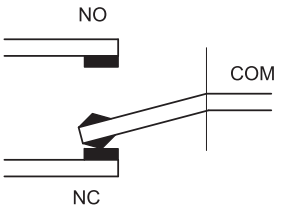

RELEVANT STANDARD
EN 60947-5-1

- wytrzymała obudowa
- styk przemienny
- styk dla końcówek oczkowych
- łatwe podłączenie przewodów
- różnorodność mechanizmów

Wersja z napędem sprężynowym

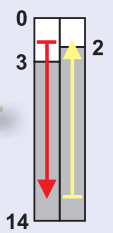

Odległość działania (mm)

TRACON LS15GM-B

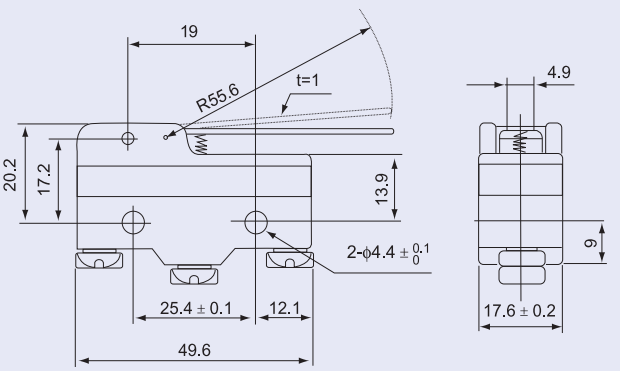

Wersja z napędem sprężynowym

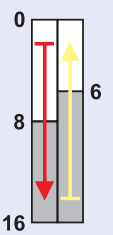

Odległość działania (mm)

TRACON LS15GW-B

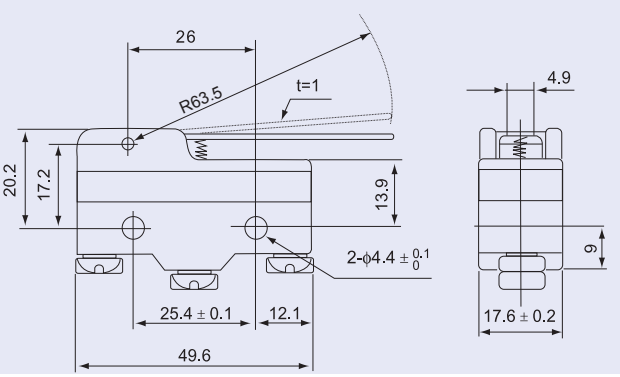

Wersja z napędem sprężynowym

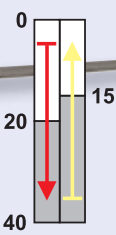

Odległość działania (mm)

TRACON LS15HW24-B

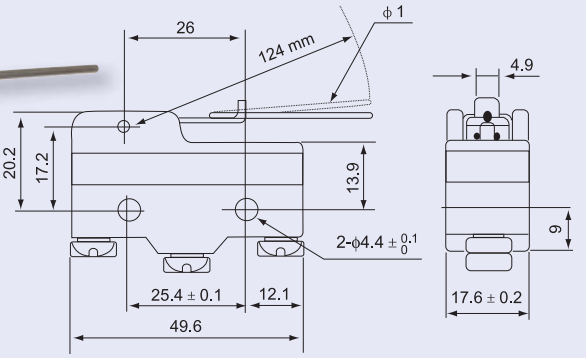

Wersja z napędem sprężynowym

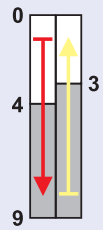

Odległość działania (mm)

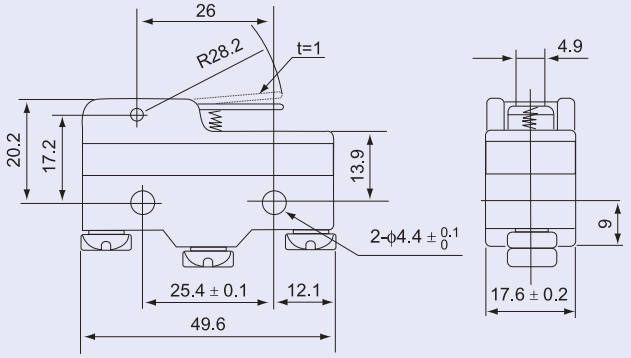

TRACON LS15GW21-B

Wersja z dźwignią ze sprężyną i rolką

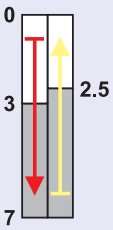

Odległość działania (mm)

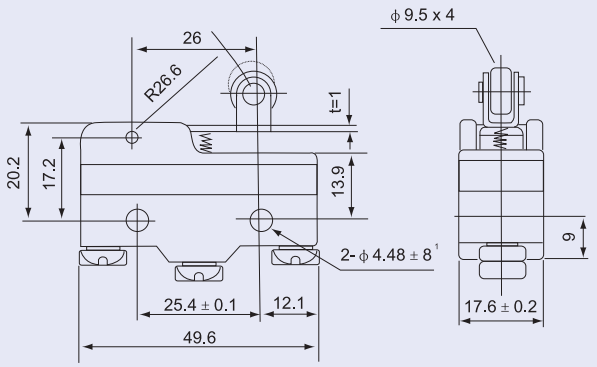

TRACON LS15GW22-B

Wersja z dźwignią ze sprężyną i rolką

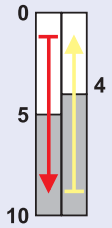

Odległość działania (mm)

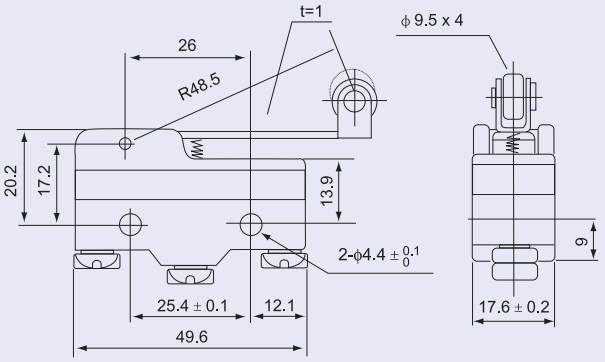

TRACON LS15GW2-B

Wersja z rolką

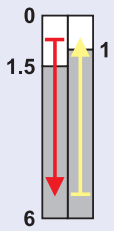

Odległość działania (mm)

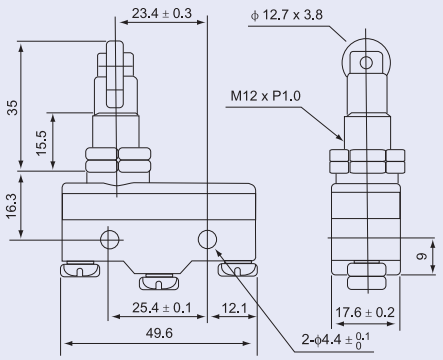

TRACON LS15GQ21-B

Wersja z rolką

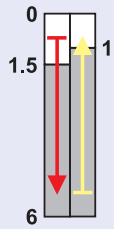

Odległość działania (mm)

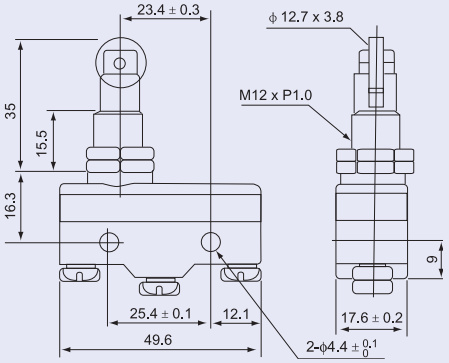

TRACON LS15GQ22-B

Wersja ze zbijakiem trzpieniowym

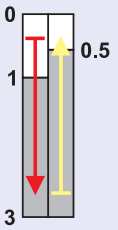

Odległość działania (mm)

TRACON LS15GD-B

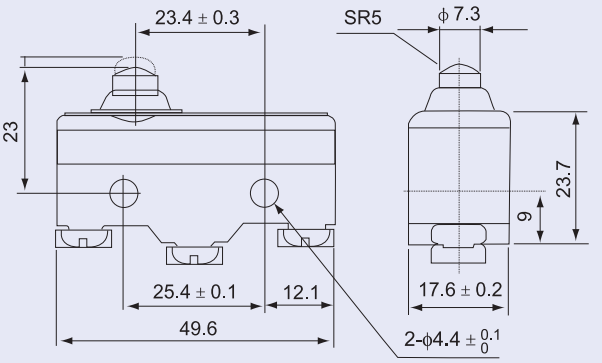

Wersja ze zbijakiem trzpieniowym

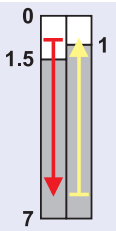

Odległość działania (mm)

TRACON LS15GQ-B

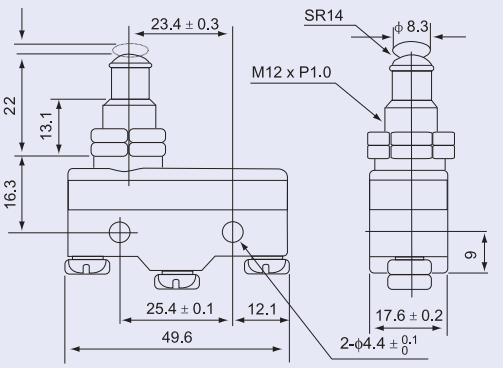

Wersja ze zderzakiem

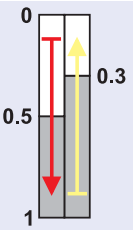

Odległość działania (mm)

TRACON LS15G-B

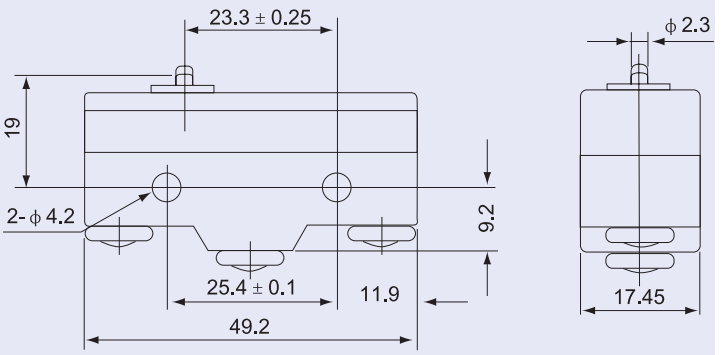

Obudowa wyłącznika krańcowego LS15

IP 40

TRACON LS15-COV

Przekaźniki

J/2-J/9

Wyłączniki krańcowe LS7, z napędem sprężynowym

I_{th}	I_e (AC 1, 230 V)	I_e (AC 15, 230 V)	I_e (DC 13, 250 V)	U_i	[mm²]	×10⁶	ON-OFF-ON... sc/h	Ta	IP
10 A	5 A	2 A	0,3 A	500 V	0,5-1,5		×1.800	-25..+55°C	40

RELEVANT STANDARD
EN 60947-5-1

Typ styku: C

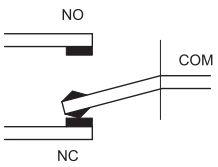

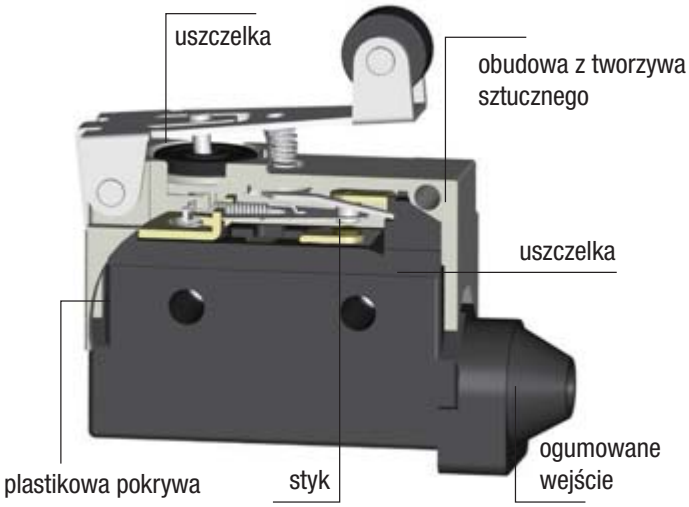

- wytrzymała obudowa
- styk przemienny
- styk dla końcówek oczkowych
- łatwe podłączenie przewodów
- różnorodność mechanizmów

Wersja z napędem sprężynowym

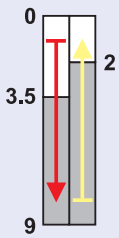

Odległość działania (mm)

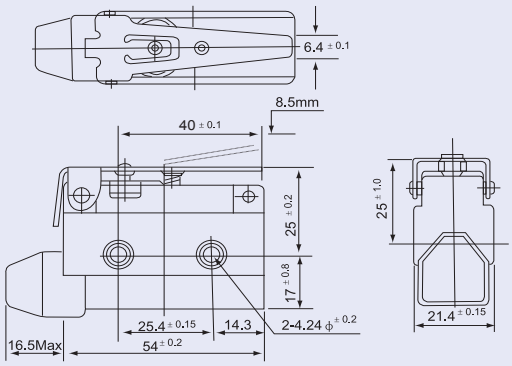

TRACON **LS7140**

Wersja z napędem sprężynowym

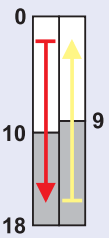

Odległość działania (mm)

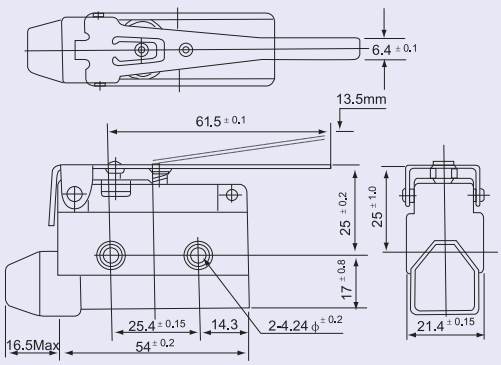

TRACON **LS7120**

Wersja z dźwignią ze sprężyną i rolką

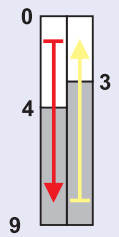

Odległość działania (mm)

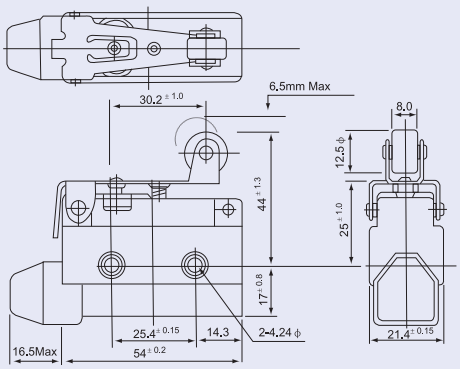

TRACON **LS7141**

Wersja z dźwignią ze sprężyną i rolką

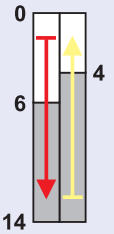

Odległość działania (mm)

TRACON **LS7121**

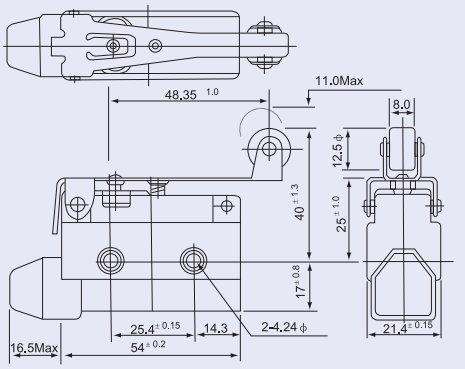

Wersja z dźwignią ze sprężyną i rolką przegubową

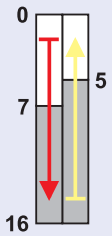

Odległość działania (mm)

TRACON **LS7144**

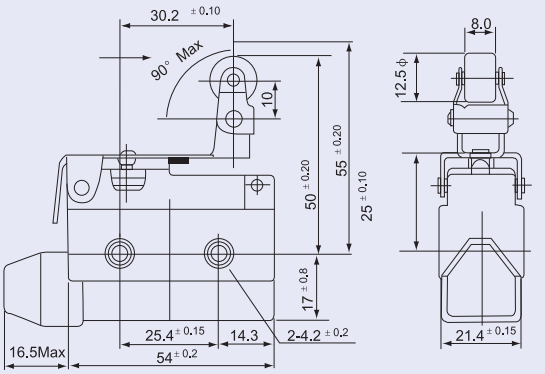

Wersja z dźwignią ze sprężyną i rolką przegubową

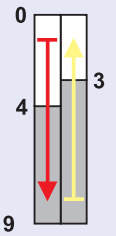

Odległość działania (mm)

TRACON **LS7124**

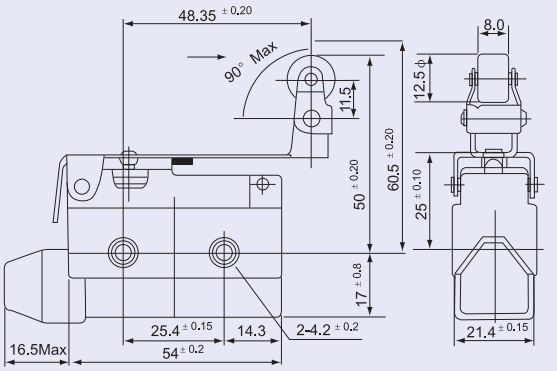

Wersja ze zbijakiem trzpieniowym

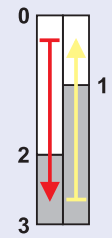

Odległość działania (mm)

TRACON **LS7100**

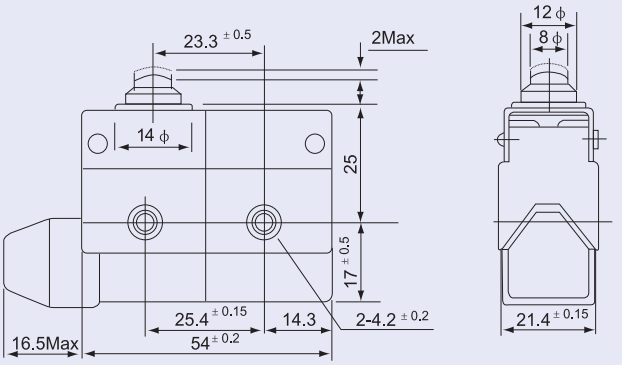

Wersja ze zbijakiem trzpieniowym

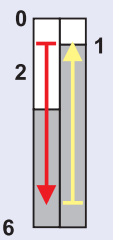

Odległość działania (mm)

TRACON **LS7110**

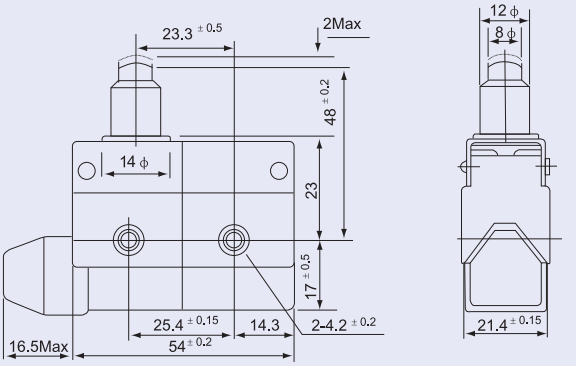

Wersja ze zbijakiem trzpieniowym

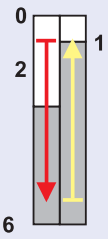

Odległość działania (mm)

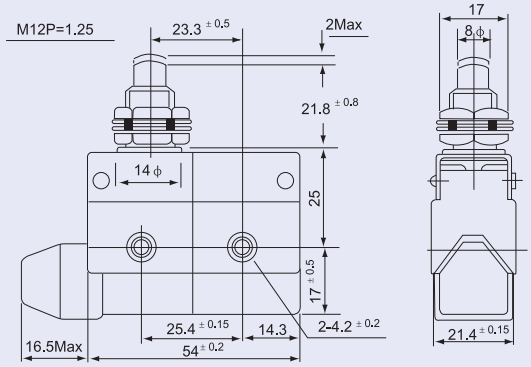

TRACON LS7310

Wersja z rolką

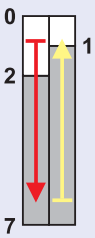

Odległość działania (mm)

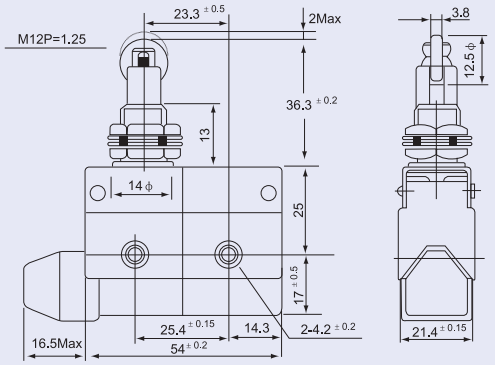

TRACON LS7311

Wersja z rolką

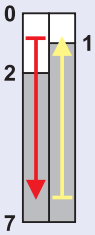

Odległość działania (mm)

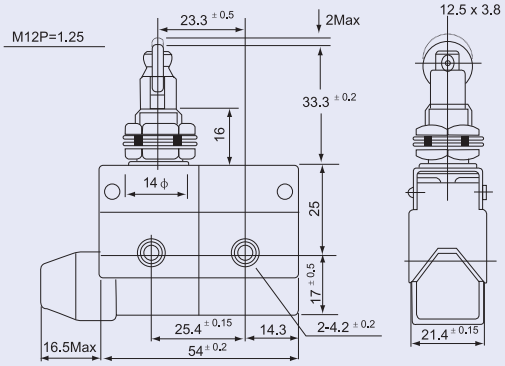

TRACON LS7312

Wersja z dźwignią sprężynową

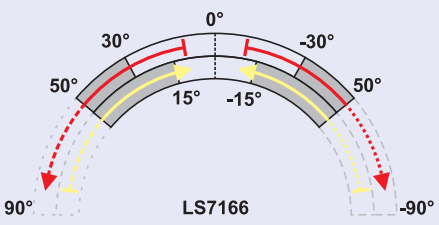

Odległość działania (°)

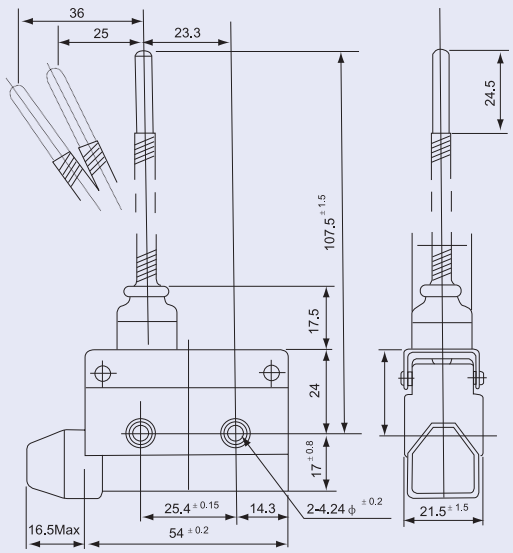

TRACON LS7166

Wyłączniki krańcowe serii LSME

I_{th}	I_e (AC 1, 230 V)	I_e (AC 15, 230 V)	I_e (DC 13, 230V)	U_i	[mm²]	×10⁶	ON-OFF-ON... sc/h	Ta	IP
10 A	5 A	2 A	0,3 A	500 V	0,5-1,5		×1.800	-25..+55°C	65

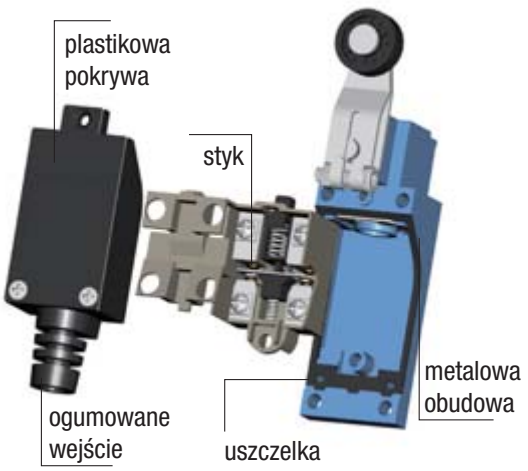

Typ styku: Za

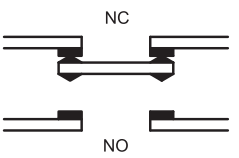

RELEVANT STANDARD
EN 60947-1

RELEVANT STANDARD
EN 60947-5-1

- Podwójne styki
- Masywny mechanizm
- Plastikowa i aluminiowa wylewka
- Odporność na oleje i wodę
- Mechanizm z podwójną sprężyną
- Długa żywotność
- Łatwe podłączenie przewodów

Wersja z prętem sprężystym

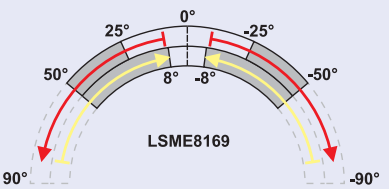

Odległość działania (°)

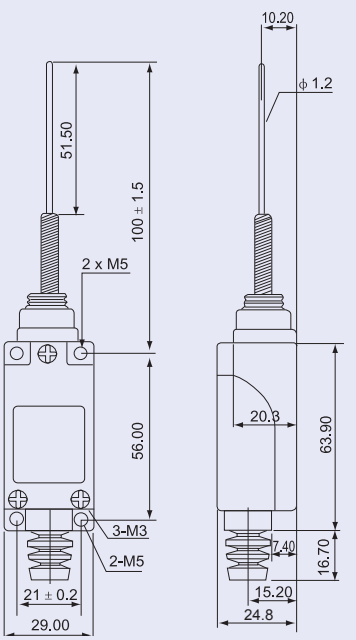

TRACON LSME8169

Wersja z prętem sprężystym

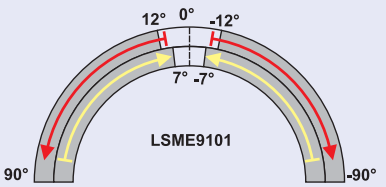

Odległość działania (°)

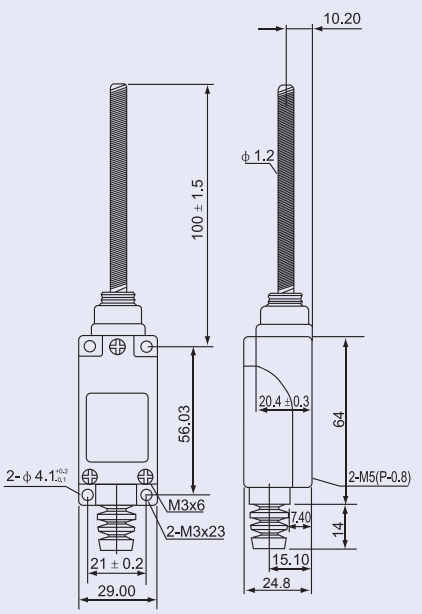

TRACON LSME9101

Wersja z prętem sprężystym

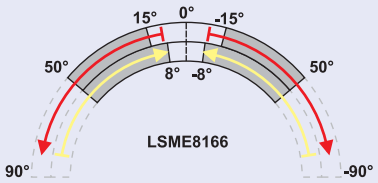

Odległość działania (°)

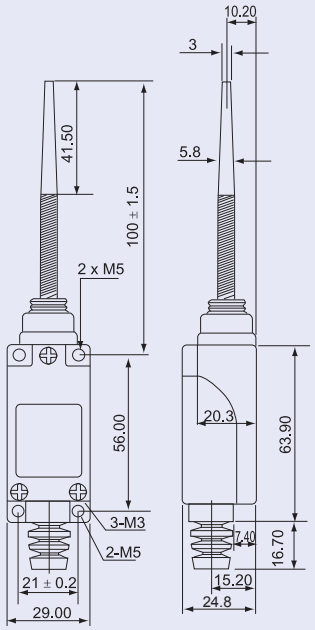

TRACON LSME8166

Wersja ze zbijakiem trzpieniowym

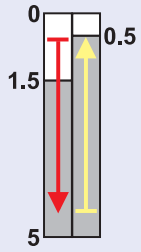

Odległość działania (mm)

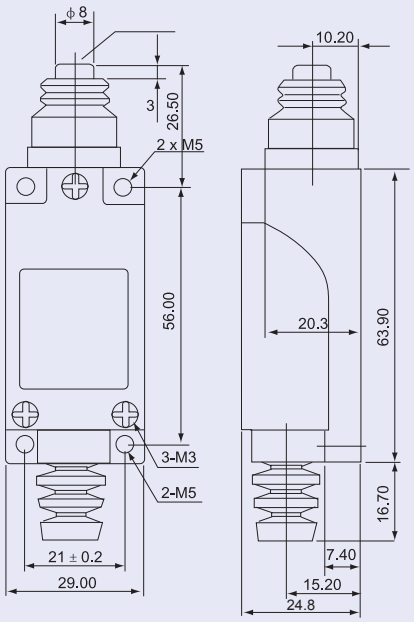

TRACON LSME8111

Wersja z rolką

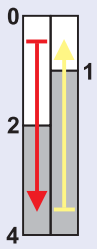

Odległość działania (mm)

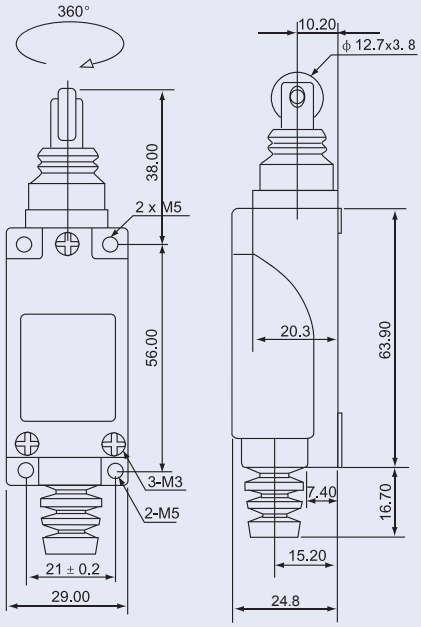

TRACON LSME8122

Wersja z dźwignią skrętną i prętem

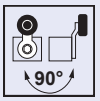

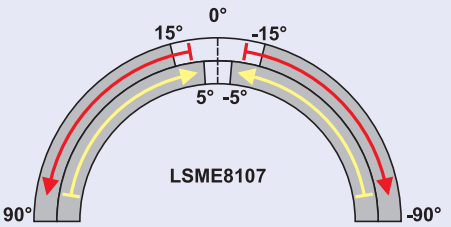

Odległość działania (°)

TRACON LSME8107

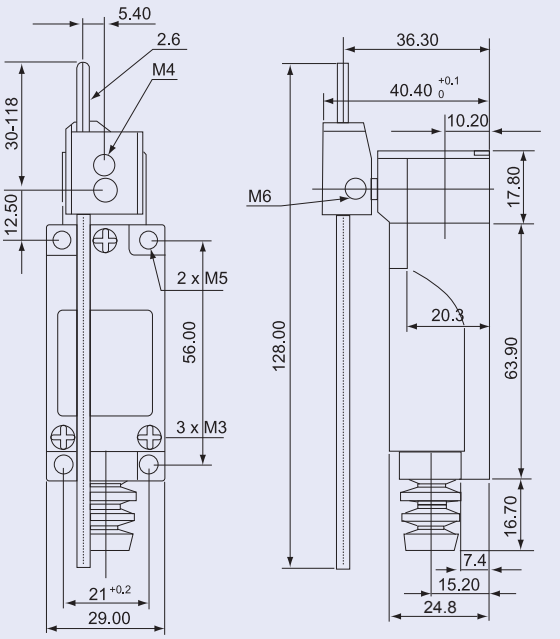

Wersja ze zbijakiem rolkowym

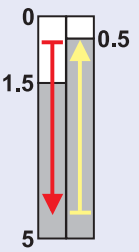

Odległość działania (mm)

TRACON LSME8112

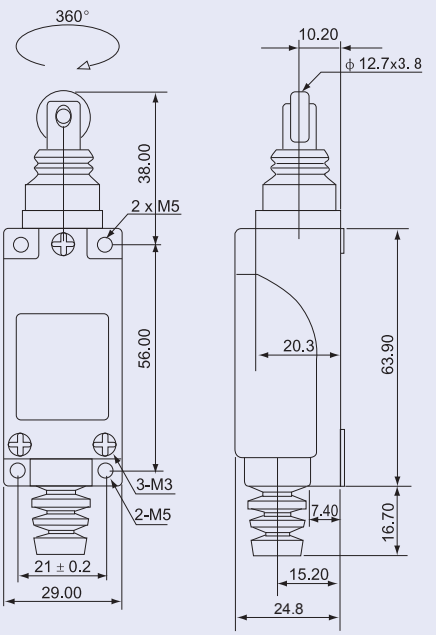

Wersja z dźwignią skrętną i rolką

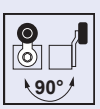

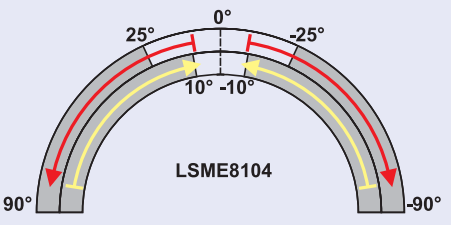

Odległość działania (°)

TRACON LSME8104

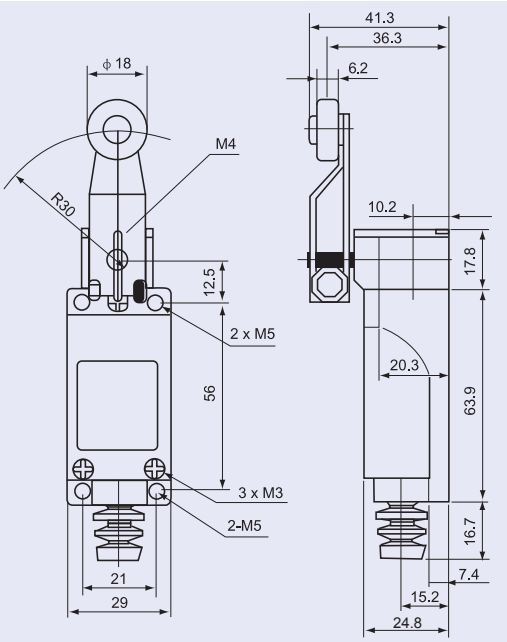

Wersja z dźwignią o regulowanej długości i rolką przegubową

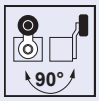

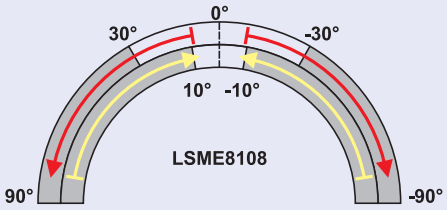

Odległość działania (°)

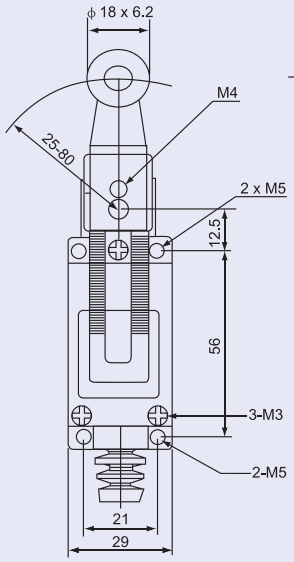

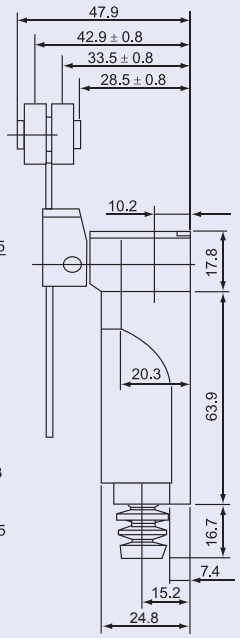

TRACON LSME8108

KIEDY POTRZEBUJESZ NAJLEPSZEJ PRZYCZEPNOŚCI!

Szeroka gama kolorów i rozmiarów

Najwyższa jakość

TRACON ELECTRIC®

ZESKANUJ KOD!

- Odwiedź naszą stronę
- Bądź zawsze na bieżąco

Nasz asortyment jest na bieżąco rozwijany, niniejszy katalog odzwierciedla naszą ofertę w październiku 2017 roku. Aby być na bieżąco, śledź naszą stronę internetową!

Wyłączniki krańcowe serii VP

I_{th}	I_e (AC 1, 230 V)	I_e (AC 15, 230 V)	I_e (DC 13, 250 V)	U_i	[mm²]		ON-OFF-ON...	Ta	IP
10 A	5 A	2 A	0,3 A	500 V	0,75-1,5	5×10^6	sc/h ×1.800	-25..+55°C	65

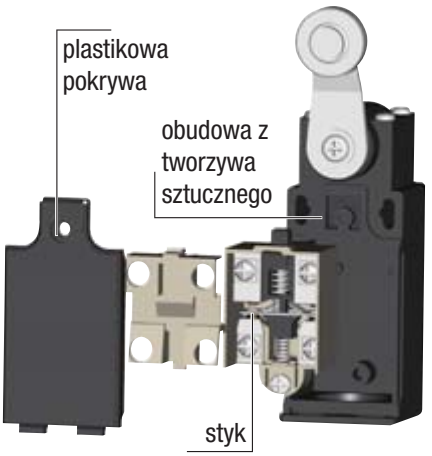

Typ styku: Za

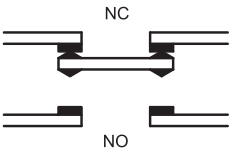

- Podwójne styki
- Mocna plastikowa obudowa
- Masywny mechanizm
- Precyzja przełączania
- Długa żywotność
- Łatwe podłączenie przewodów

RELEVANT STANDARD
EN 60947-5-1

RELEVANT STANDARD
EN 60947-1

Wersja z dźwignią skrętną

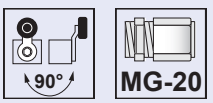

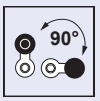

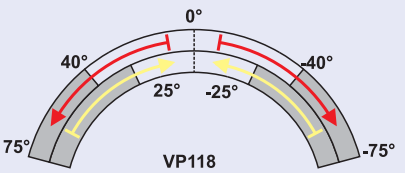

Odległość działania (°)

d = 18 mm
metalowa rolka

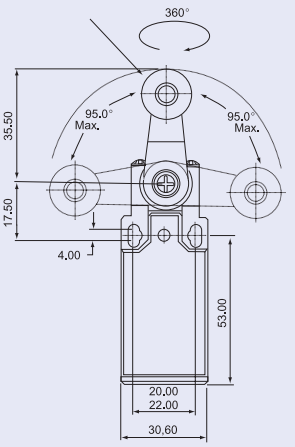

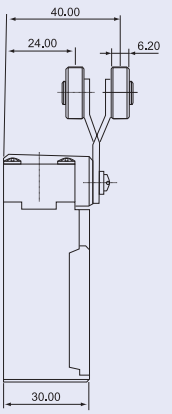

TRACON VP118

Wersja z dźwignią skrętną

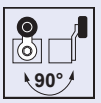

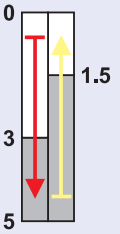

Odległość działania (mm)

d = 12,7 mm
metalowa rolka

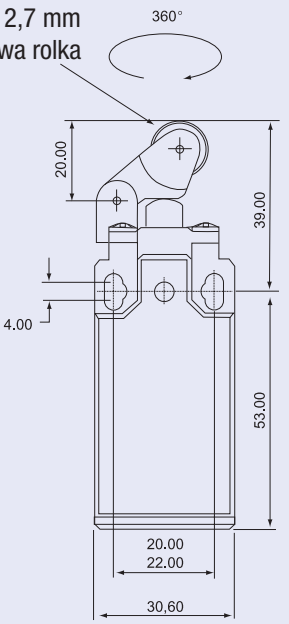

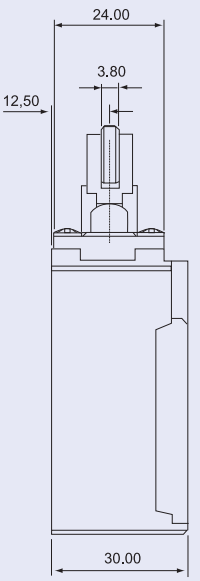

TRACON VP121

Wersja z regulowaną dźwignią z rolką

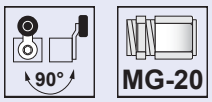

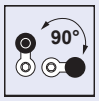

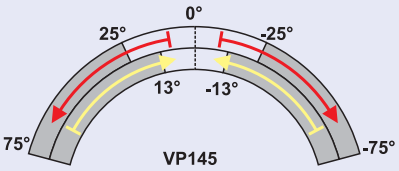

Odległość działania (°)

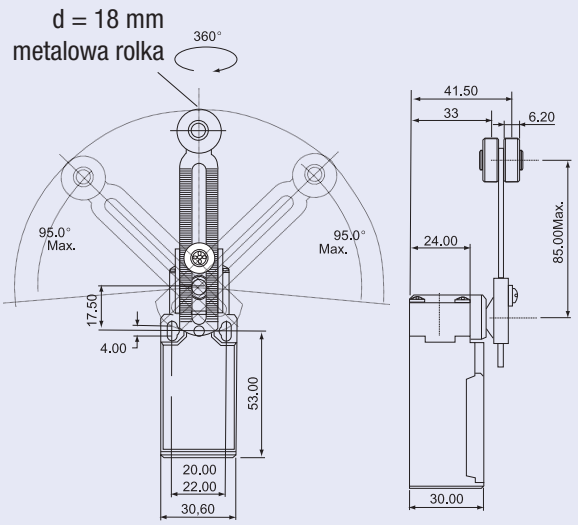

TRACON VP145

Kierunki działania

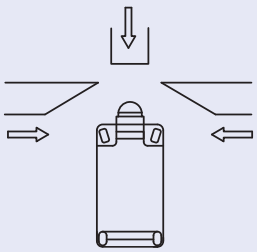

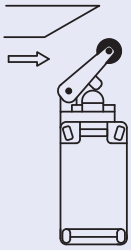

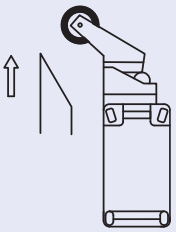

DOSKONAŁE DO WSZYSTKICH ZASTOSOWAŃ

Plastik / Metal

4-64 modułów

Wersje natynkowe i podtynkowe

TRACON ELECTRIC®

Wersja z prętem sprężystym

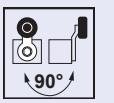

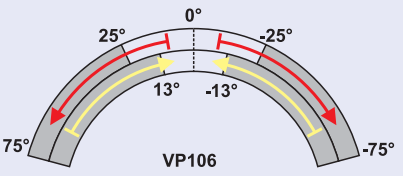

Odległość działania (°)

TRACON VP106

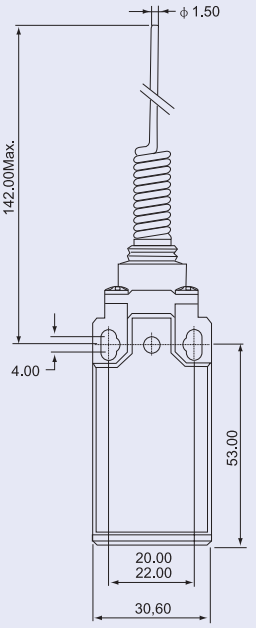

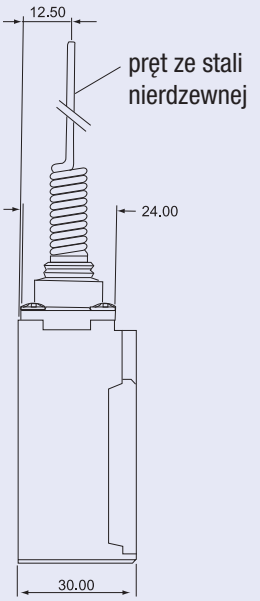

Wersja ze zbijakiem rolkowym

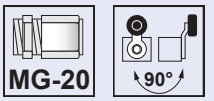

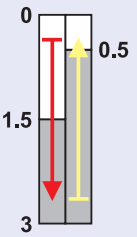

Odległość działania (mm)

TRACON VP102

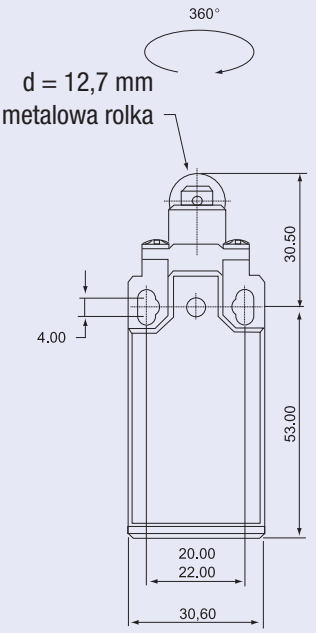

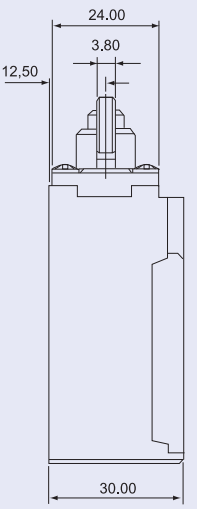

Wersja ze zbijakiem trzpieniowym

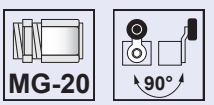

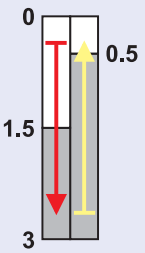

Odległość działania (mm)

TRACON VP110

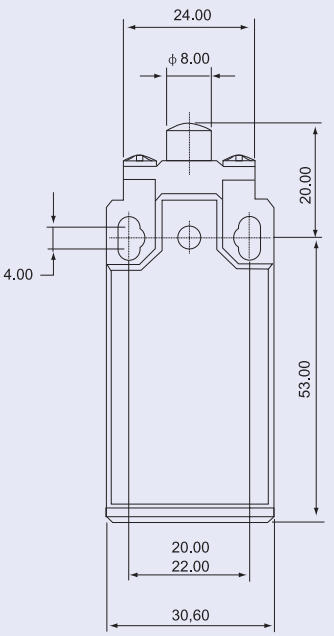

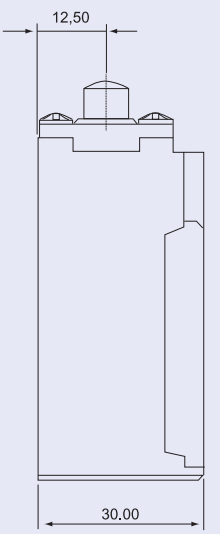

Wersja z dźwignią skrętną

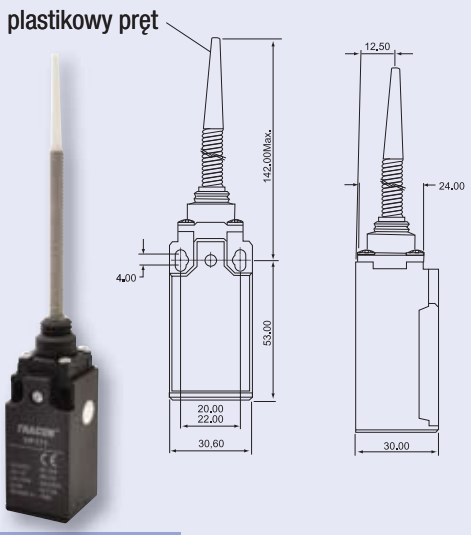

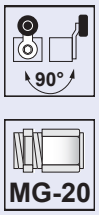

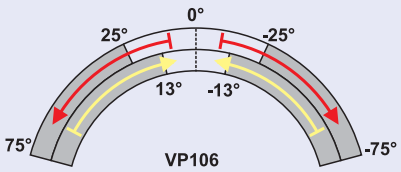

Odległość działania (mm)

TRACON VP171

Wersja ze zbijakiem rolkowym

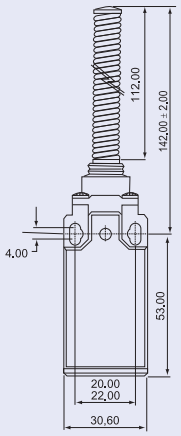

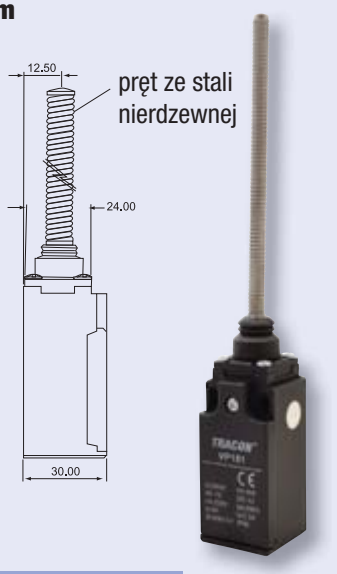

TRACON VP181

Wersja z prętem sprężystym

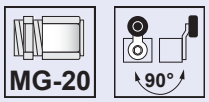

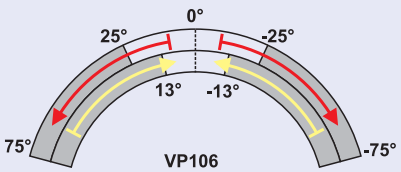

Odległość działania (°)

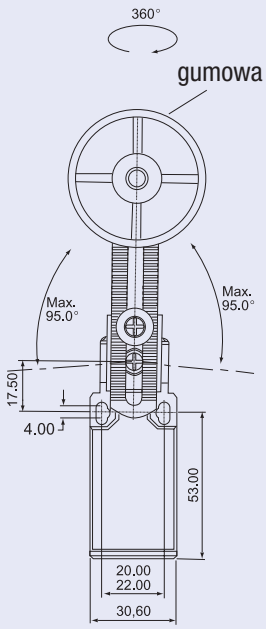

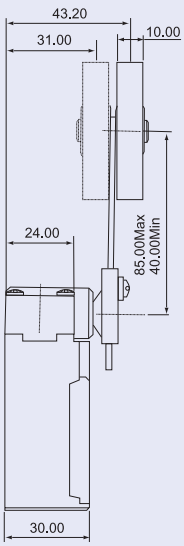

TRACON VP191

Wersja ze zbijakiem trzpieniowym

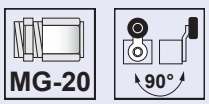

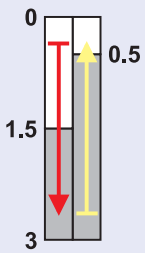

Odległość działania (mm)

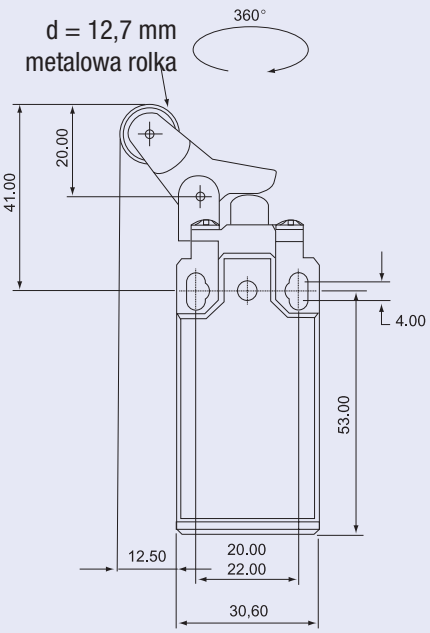

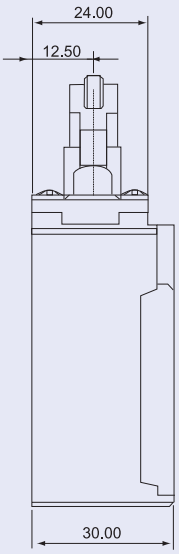

TRACON VP127

Wyłączniki krańcowe serii VT

I_{th}	I_e (AC 1, 230 V)	I_e (AC 15, 230 V)	I_e (DC 13, 220 V)	U_i	[mm²]	×10⁷	ON-OFF-ON... sc/h	Ta	IP
10 A	5 A	2 A	0,3 A	500 V	0,75-1,5		×1.800	-25..+55°C	65

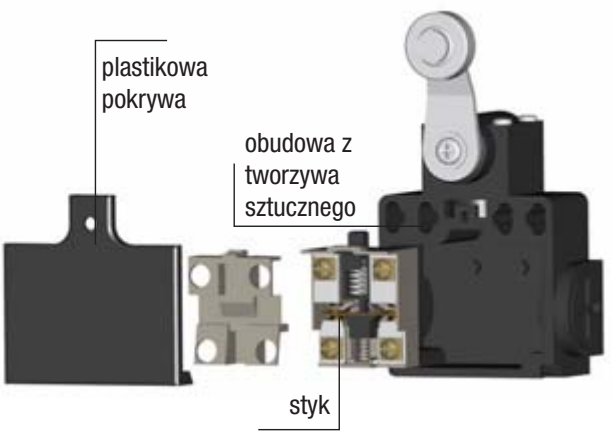

Typ styku: Za

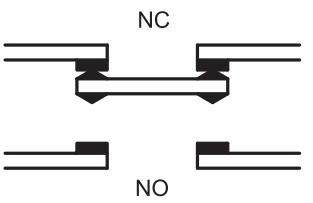

RELEVANT STANDARD
EN 60947-1

RELEVANT STANDARD
EN 60947-5-1

- Podwójne styki
- Mocna plastikowa obudowa
- Masywny mechanizm
- Precyzja przełączania
- Długa żywotność

Wersja ze zbijakiem rolkowym

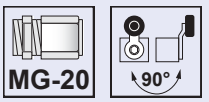

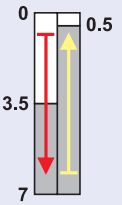

Odległość działania (mm)

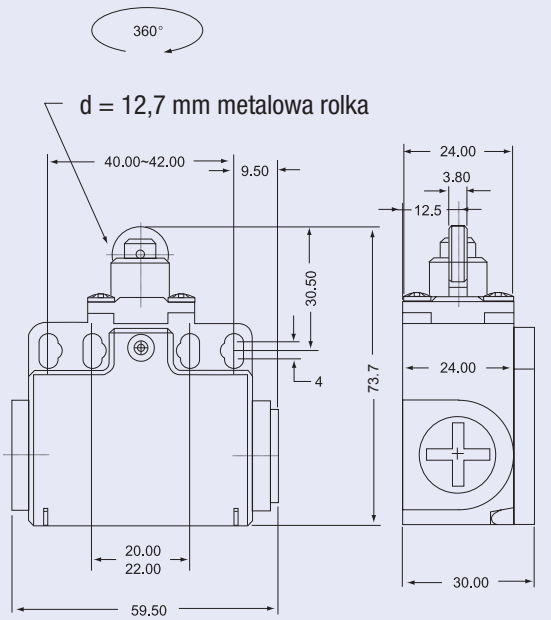

TRACON **VT102**

Wersja ze zbijakiem trzpieniowym

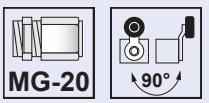

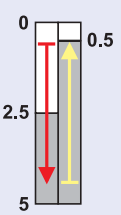

Odległość działania (mm)

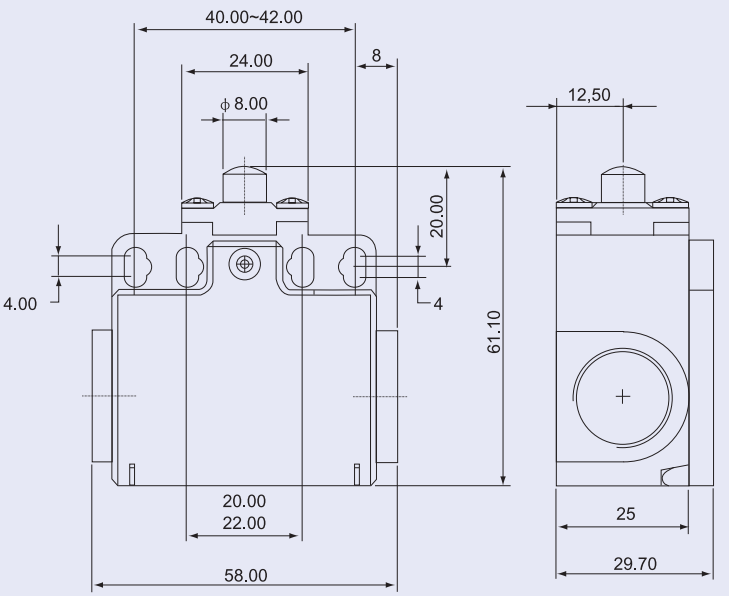

TRACON **VT110**

Wersja z dźwignią skrętną

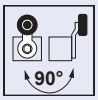

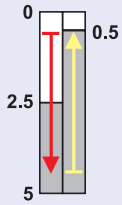

Odległość działania (mm)

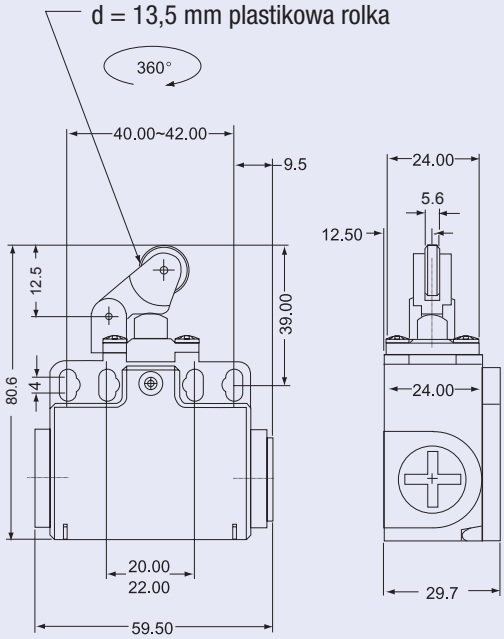

TRACON VT121

Wersja z dźwignią skrętną i rolką

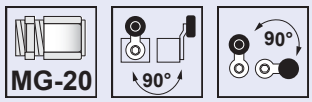

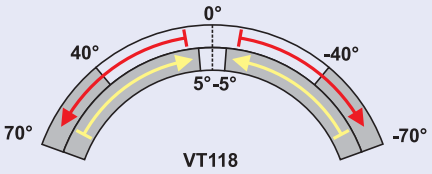

Odległość działania (°)

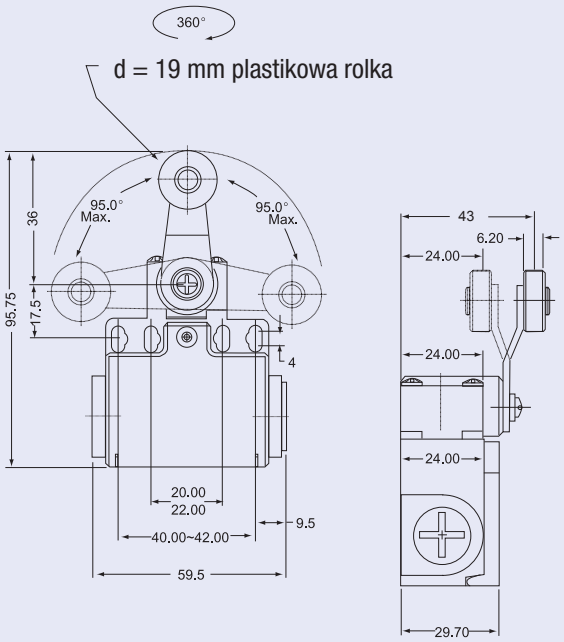

TRACON VT118

Wersja ze zbijakiem rolkowym

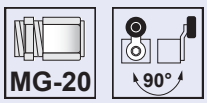

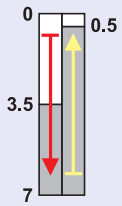

Odległość działania (mm)

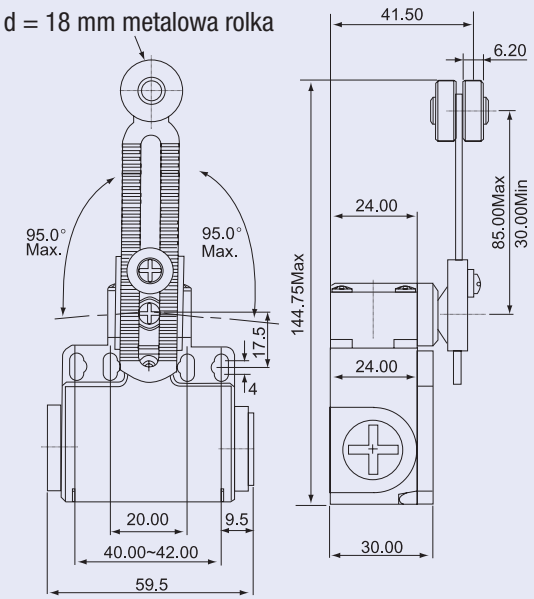

TRACON VT145

Wersja ze zbijakiem trzpieniowym

MG-20 | 90°

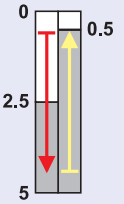

Odległość działania (mm)

TRACON VT181

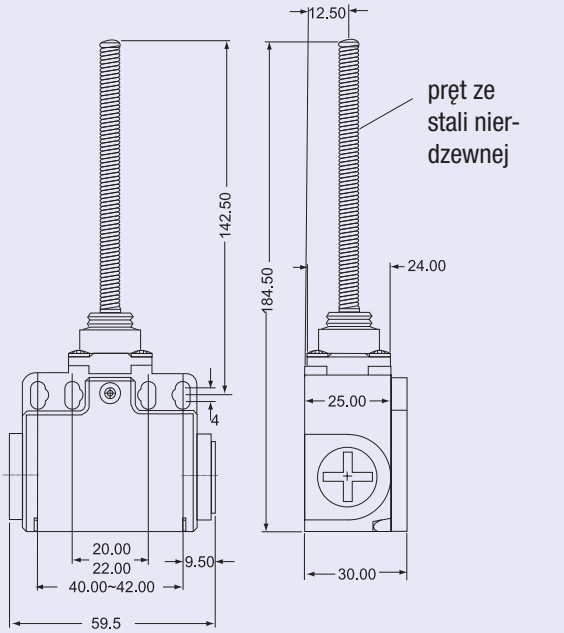

Wersja ze zbijakiem rolkowym

MG-20 | 90°

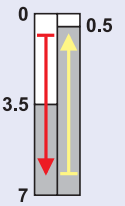

Odległość działania (mm)

TRACON VT106

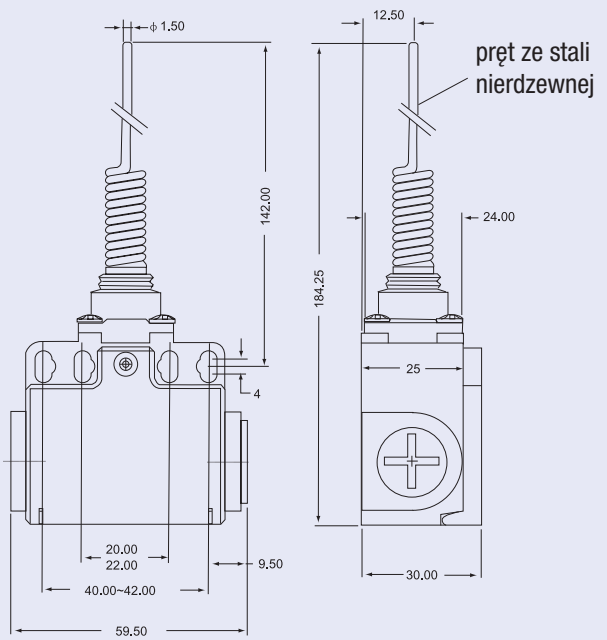

Wersja ze zbijakiem trzpieniowym

MG-20 | 90°

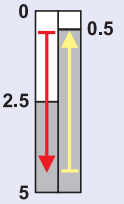

Odległość działania (mm)

TRACON VT127

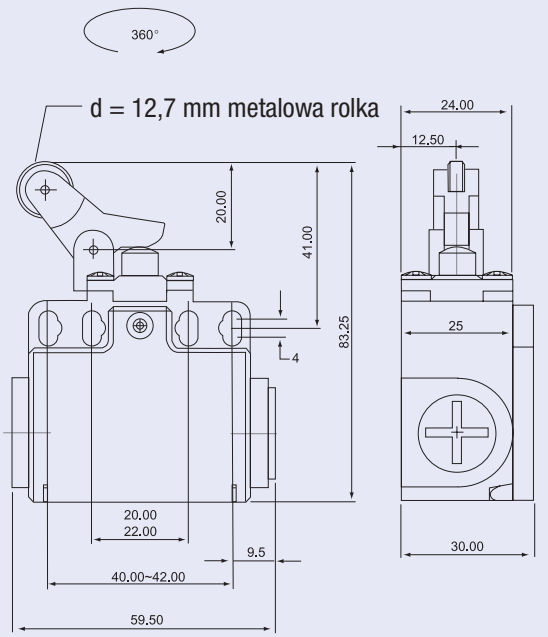

Wersja ze zbijakiem rolkowym

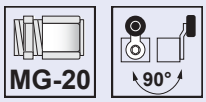

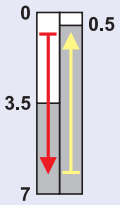

Odległość działania (mm)

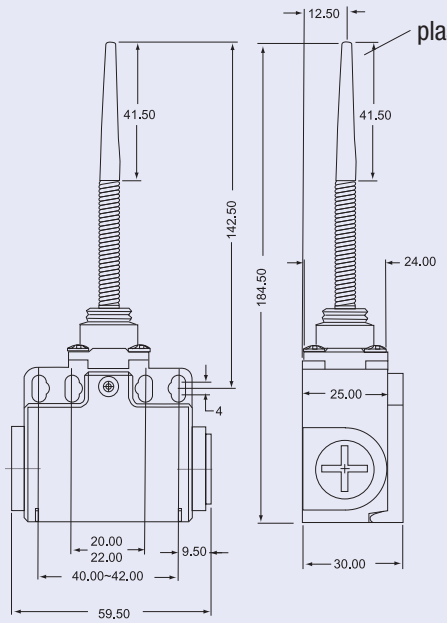

TRACON VT171

Wersja ze zbijakiem trzpieniowym

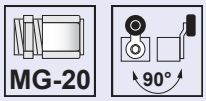

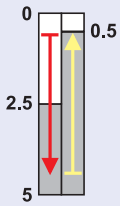

Odległość działania (mm)

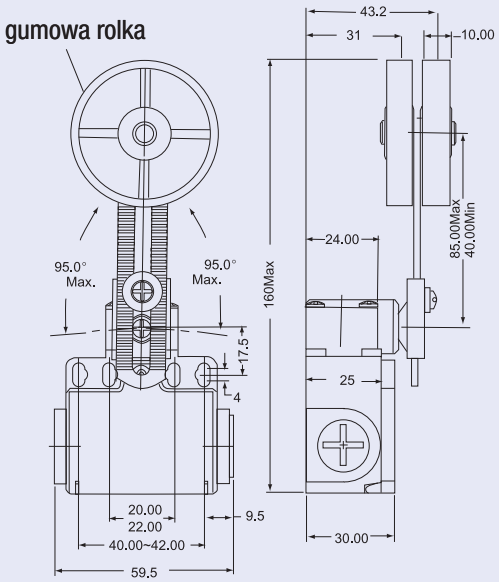

TRACON VT191

Wyłączniki krańcowe serii VM

I_{th}	$I_{e\ (AC\ 1,\ 230\ V)}$	$I_{e\ (AC\ 15,\ 230\ V)}$	$I_{e\ (DC\ 13,\ 250\ V)}$	U_i	[mm²]		ON-OFF-ON...	Ta	IP	
10 A	5 A	2 A	0,3 A	500 V	0,75-1,5	5×10^6	sc/h ×3.600	-25..+55°C	66	

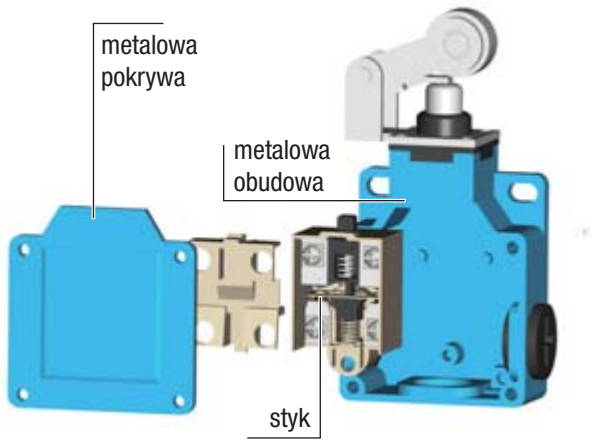

Typ styku: Za

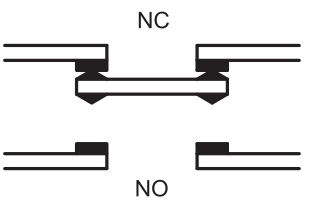

- Podwójne styki
- Mocna plastikowa obudowa
- Masywny mechanizm
- Odporność na wodę i olej
- Długi czas pracy (wytrzymałość)
- Łatwe podłączenie przewodów

RELEVANT STANDARD
EN 60947-1

RELEVANT STANDARD
EN 60947-5-1

TÜV MEEI TEST DOCUMENTATION
D0525V123

Wersja ze zbijakiem trzpieniowym

MGF-18 | 90°

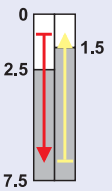

Odległość działania (mm)

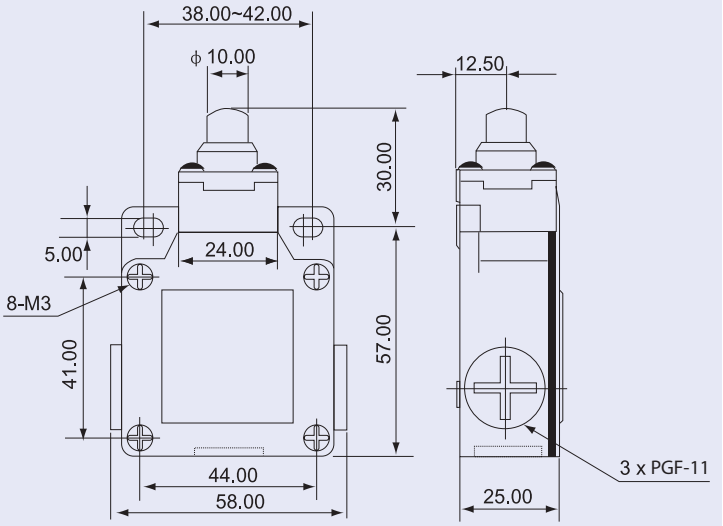

TRACON **VM110**

Wersja ze zbijakiem rolkowym

MGF-18 | 90°

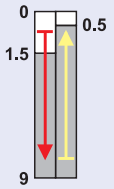

Odległość działania (mm)

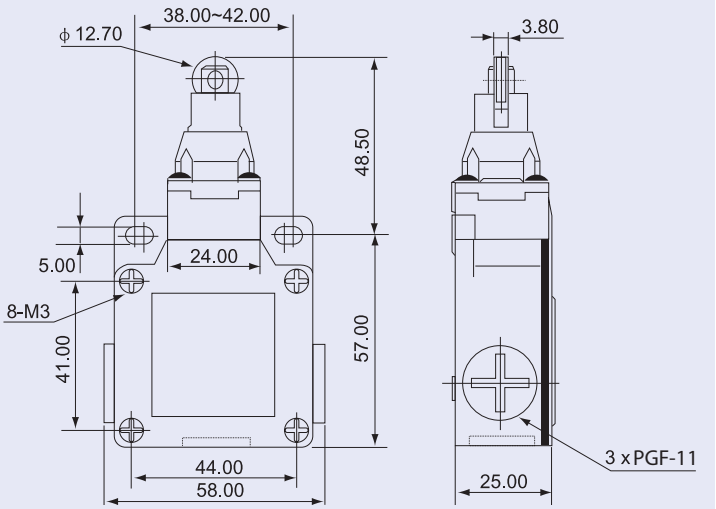

TRACON **VM102**

Wersja ze zbijakiem rolkowym zamontowanym na dźwigni

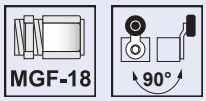

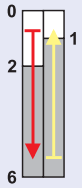

Odległość działania (mm)

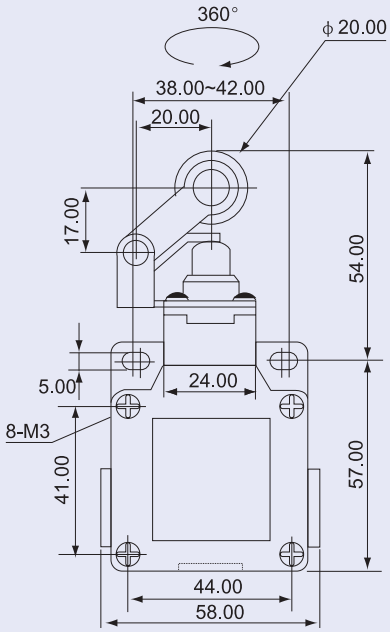

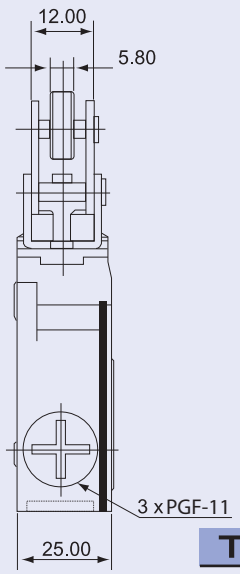

TRACON VM121

Wersja z dźwignią skrętną

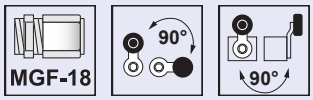

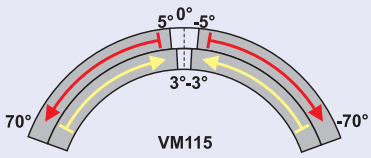

Odległość działania (°)

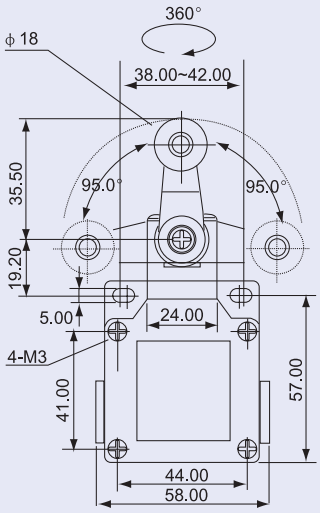

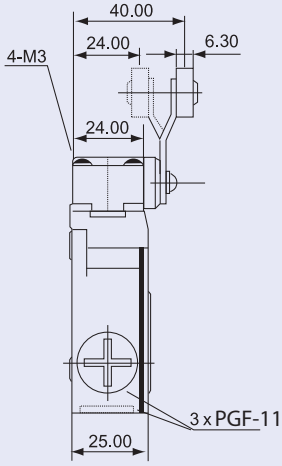

TRACON VM115

Wersja z dźwignią sprężynową

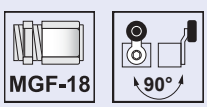

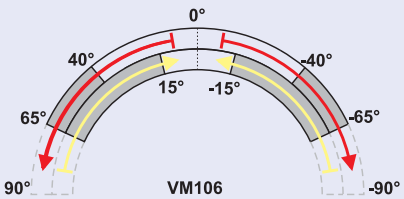

Odległość działania (°)

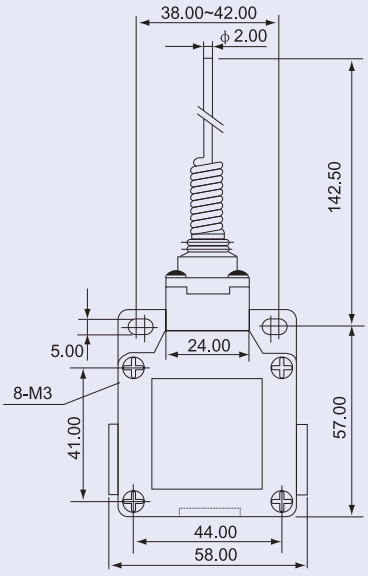

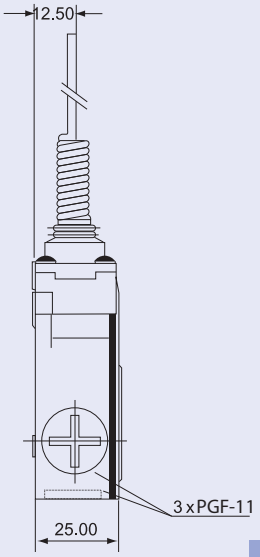

TRACON VM106

Wersja ze zbijakiem trzpieniowym

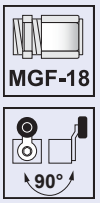

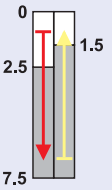

Odległość działania (mm)

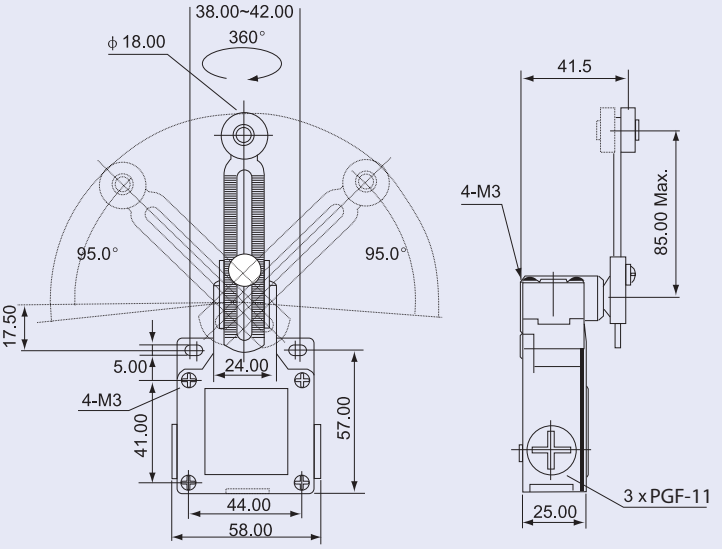

TRACON **VM145**

Wersja ze zbijakiem rolkowym

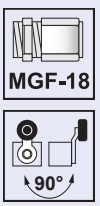

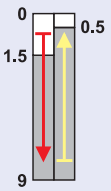

Odległość działania (mm)

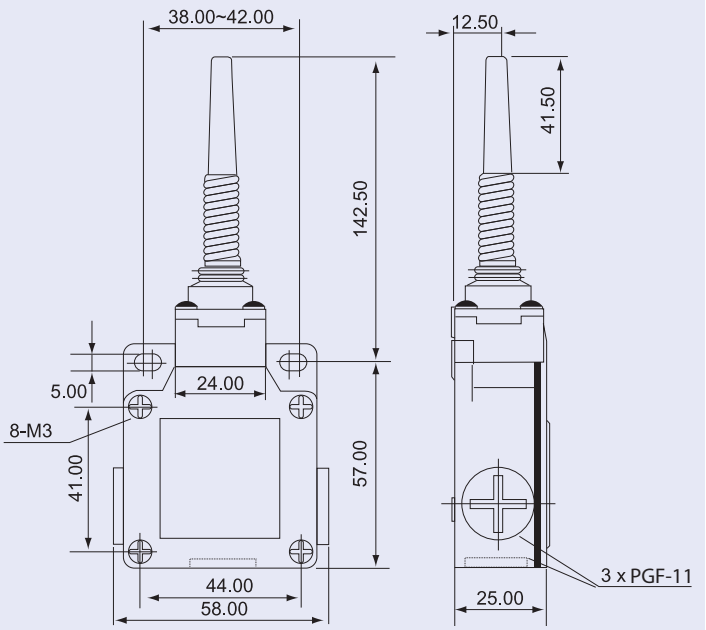

TRACON **VM171**

Wersja ze zbijakiem rolkowym zamontowanym na dźwigni

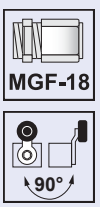

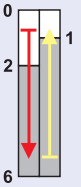

Odległość działania (mm)

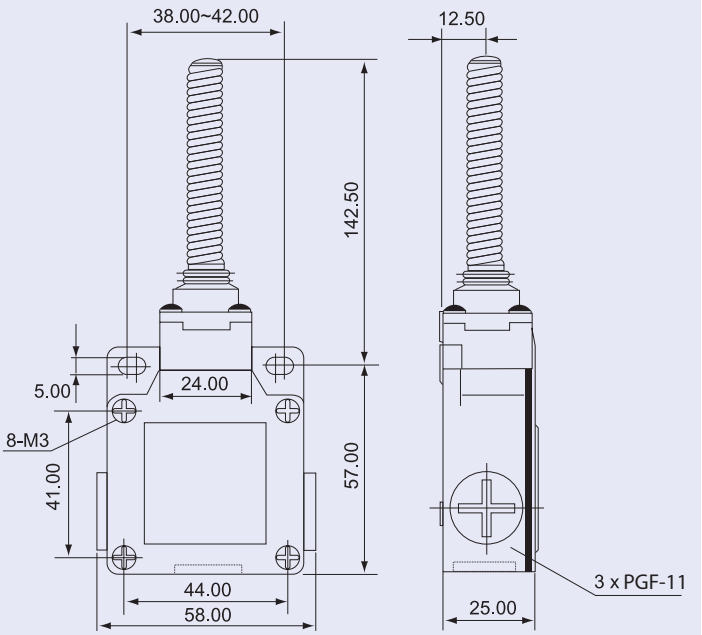

TRACON **VM181**

ROZDZIELNICE PRZEMYSŁOWE

Wyłączniki krańcowe KW (mikro-wyłączniki)

I_{th}	$I_{e\ (AC\ 1,\ 230\ V)}$	$I_{e\ (AC\ 15,\ 230\ V)}$	$I_{e\ (DC\ 13,\ 250\ V)}$	U_i	[mm²]	×10⁶	ON-OFF-ON... sc/h	Ta	IP
10 A	5 A	2 A	0,3 A	500 V	0,75-1,5		×600	-25..+80°C	00

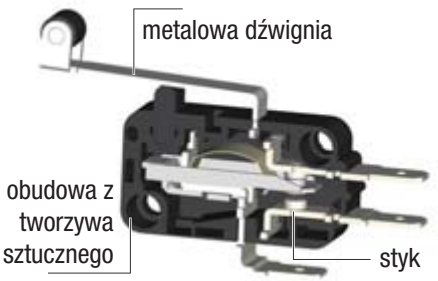

Typ styku: C

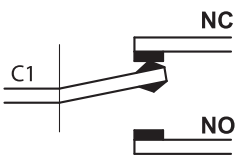

RELEVANT STANDARD
EN 60947-1

RELEVANT STANDARD
EN 60947-5-1

Wersja ze zderzakiem

TRACON	
KW3-01	6,3×0,8 mm
KW3-05	4,8×0,8 mm

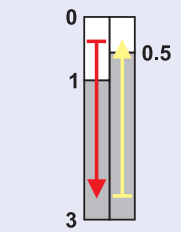

Odległość działania (mm)

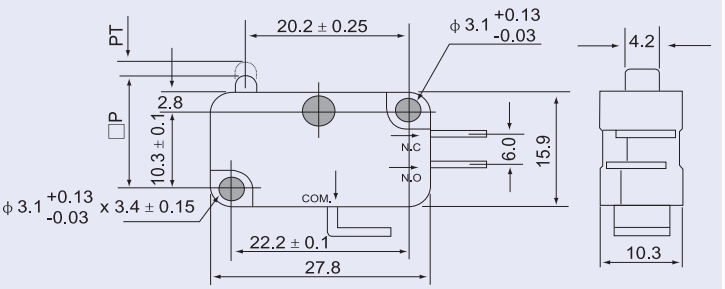

Wersja z napędem sprężynowym

TRACON	
KW3-11	6,3×0,8 mm
KW3-15	4,8×0,8 mm

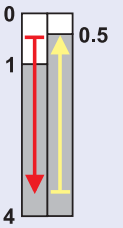

Odległość działania (mm)

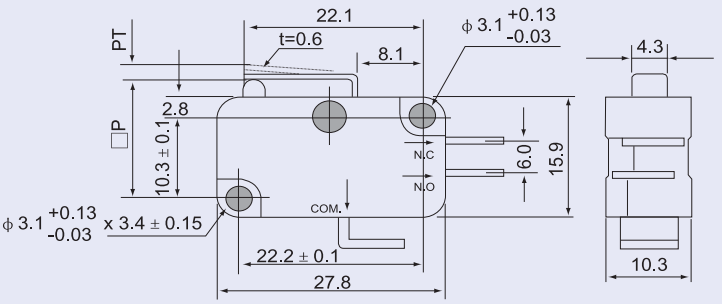

Wersja z napędem sprężynowym

TRACON	
KW3-21	6,3×0,8 mm
KW3-25	4,8×0,8 mm

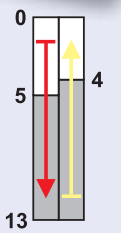

Odległość działania (mm)

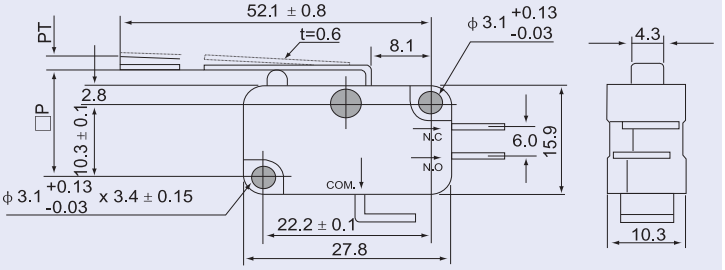

Wersja z napędem sprężynowym

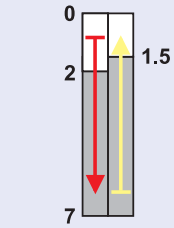

Odległość działania (mm)

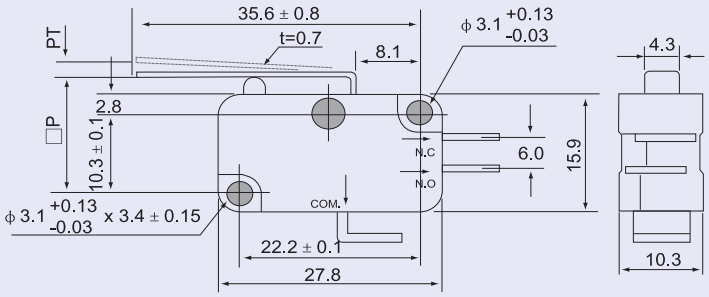

TRACON	
KW3-31	6,3×0,8 mm
KW3-35	4,8×0,8 mm

Wersja z dźwignią ze sprężyną i rolką

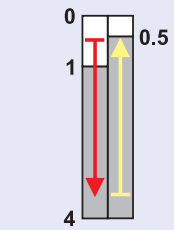

Odległość działania (mm)

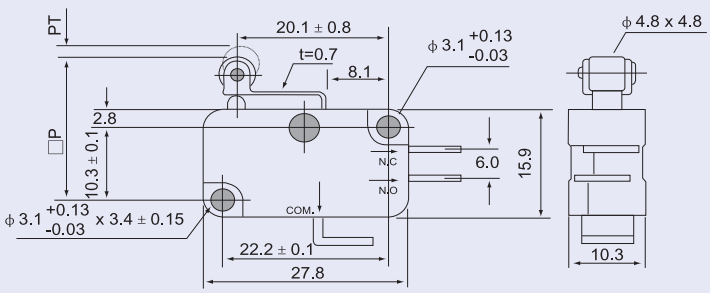

TRACON	
KW3-41	6,3×0,8 mm
KW3-45	4,8×0,8 mm

Wersja z dźwignią ze sprężyną i rolką

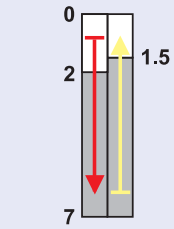

Odległość działania (mm)

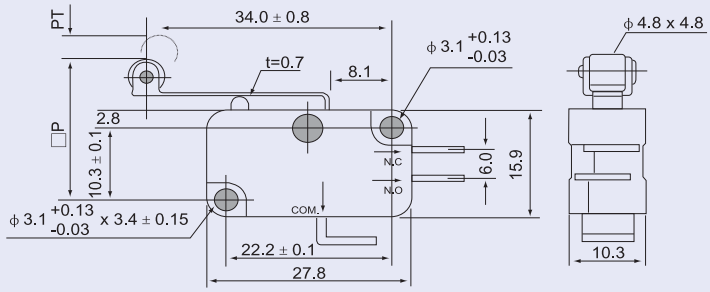

TRACON	
KW3-51	6,3×0,8 mm
KW3-55	4,8×0,8 mm

Wersja z napędem sprężynowym

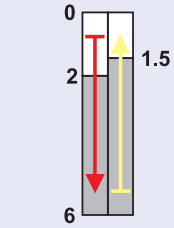

Odległość działania (mm)

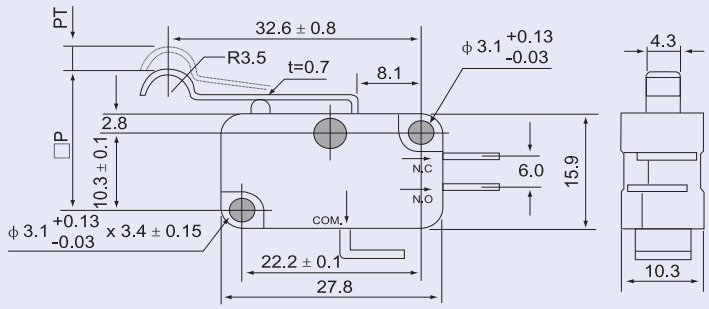

TRACON	
KW3-61	6,3×0,8 mm
KW3-65	4,8×0,8 mm

Przyciski kryte

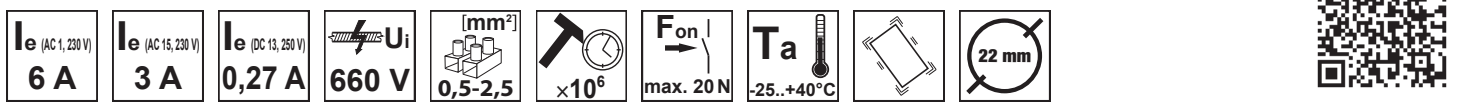

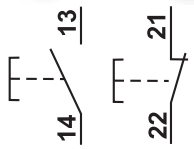

TRACON IP 65		IP65	NC NO CO
NYG3-BK		page K/32	1 × NO
NYG3-G			1 × NO
NYG3-W			1 × NO
NYG3-Y			1 × NO
NYG3-B			1 × NO
NYG3-R			1 × NC

RELEVANT STANDARD
EN 60947-1

RELEVANT STANDARD
EN 60947-5-1

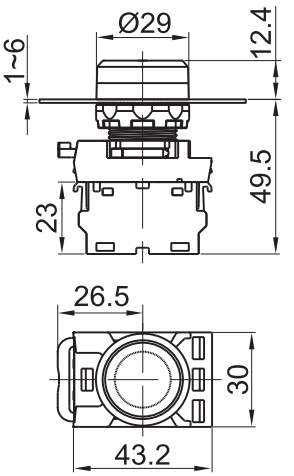

Przełączniki kryte

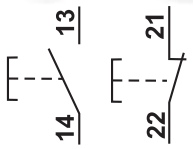

TRACON IP 65		IP65	NC NO CO
NYK3-BK		page K/32	1 × NO
NYK3-G			1 × NO
NYK3-W			1 × NO
NYK3-Y			1 × NO
NYK3-B			1 × NO
NYK3-R			1 × NC

RELEVANT STANDARD
EN 60947-1

RELEVANT STANDARD
EN 60947-5-1

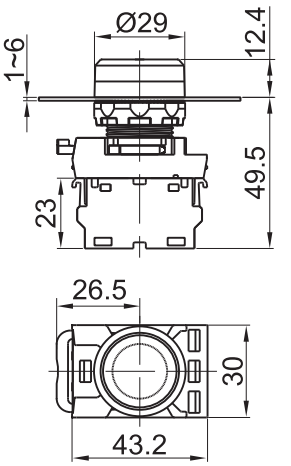

Przyciski wystające

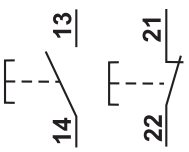

TRACON IP 65		IP65	NC NO CO
NYG3-HBK		page K/32	1 × NO
NYG3-HG			1 × NO
NYG3-HW			1 × NO
NYG3-HY			1 × NO
NYG3-HB			1 × NO
NYG3-HR			1 × NC

RELEVANT STANDARD
EN 60947-1

RELEVANT STANDARD
EN 60947-5-1

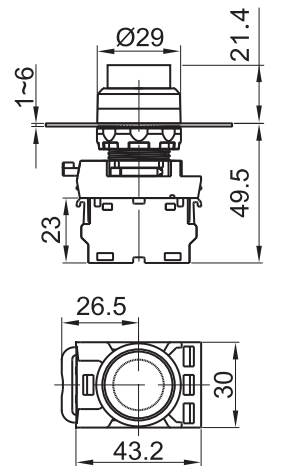

Przełączniki wystające

I_e (AC 1, 230 V)	I_e (AC 15, 230 V)	I_e (DC 13, 250 V)	U_i	[mm²]	×10⁶	F_{on}	F_{off}	Ta		
6 A	3 A	0,27 A	660 V	0,5-2,5		max. 20 N	max. 15 N	-25..+40°C		22 mm

TRACON IP 42		IP65	NC NO CO	page K/32
NYK3-HBK			1 × NO	
NYK3-HG			1 × NO	
NYK3-HW			1 × NO	
NYK3-HY			1 × NO	
NYK3-HB			1 × NO	
NYK3-HR			1 × NC	

RELEVANT STANDARD
EN 60947-1

RELEVANT STANDARD
EN 60947-5-1

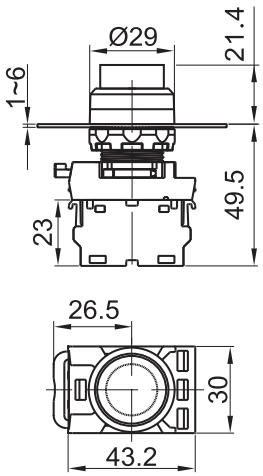

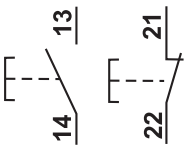

1NO 1NC

Przyciski podświetlane

I_e (AC 1, 230 V)	I_e (AC 15, 230 V)	I_e (DC 13, 250 V)	U_i	[mm²]	×10⁶	F_{on}	Ta		
6 A	3 A	0,27 A	660 V	0,5-2,5		max. 20 N	-25..+40°C		22 mm

TRACON IP 65		IP65	NC NO CO	page K/32
NYG3-LG			1 × NO	
NYG3-LW			1 × NO	
NYG3-LY			1 × NO	
NYG3-LB			1 × NO	
NYG3-LR			1 × NC	
NYG3-HLG*			1 × NO	
NYG3-HLW*			1 × NO	
NYG3-HLY*			1 × NO	
NYG3-HLB*			1 × NO	
NYG3-HLR*			1 × NC	

* Wersja wystająca

RELEVANT STANDARD
EN 60947-1

RELEVANT STANDARD
EN 60947-5-1

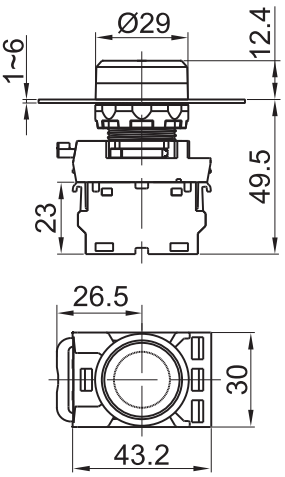

NYG3-L..

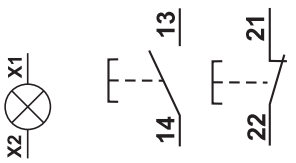

1NO 1NC

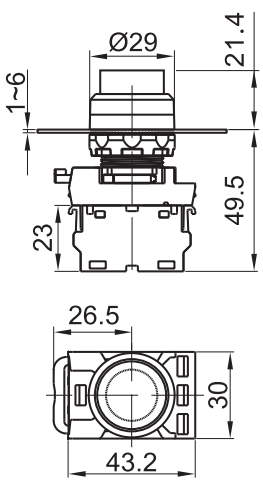

NYG3-H..

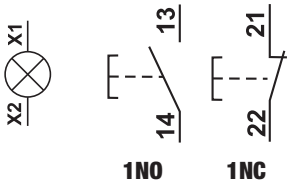

1NO 1NC

Przełączniki podświetlane

I_e (AC 1, 230 V)	I_e (AC 15, 230 V)	I_e (DC 13, 250 V)	U_i	[mm²]	×10⁶	F_{on}	F_{off}	Ta		22 mm
6 A	3 A	0,27 A	660 V	0,5-2,5		max. 20 N	max. 15 N	-25..+40°C		

NYK3-L..

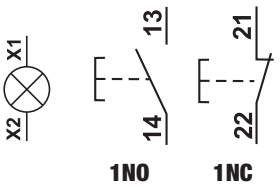

1NO 1NC

TRACON IP 65 IP 42*		IP65	NC NO CO
NYK3-LG		page K/32	1 × NO
NYK3-LW			1 × NO
NYK3-LY			1 × NO
NYK3-LB			1 × NO
NYK3-LR			1 × NC
NYK3-HLG*		page K/32	1 × NO
NYK3-HLW*			1 × NO
NYK3-HLY*			1 × NO
NYK3-HLB*			1 × NO
NYK3-HLR*			1 × NC

* Wersja wystająca

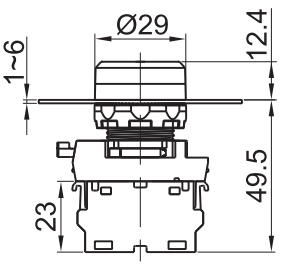

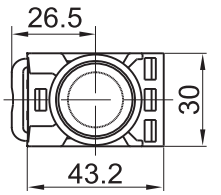

NYK3-H..

RELEVANT STANDARD
EN 60947-1

RELEVANT STANDARD
EN 60947-5-1

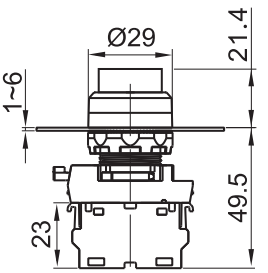

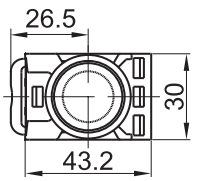

Przyciski z piktogramem

I_e (AC 1, 230 V)	I_e (AC 15, 230 V)	I_e (DC 13, 250 V)	U_i	[mm²]	×10⁶	F_{on}	Ta		22 mm
6 A	3 A	0,27 A	660 V	0,5-2,5		max. 20 N	-25..+40°C		

NYG3-P..

NYG3-P..L

TRACON IP 65		IP65	NC NO CO
NYG3-P1	I	page K/32	1 × NO
NYG3-P4	➡		1 × NO
NYG3-P3	➡		1 × NO
NYG3-P2	0		1 × NC
NYG3-P1L	I		1 × NO
NYG3-P4L	➡		1 × NO
NYG3-P3L	➡		1 × NO
NYG3-P2L	0		1 × NC

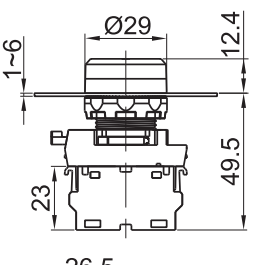

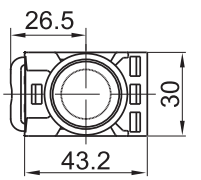

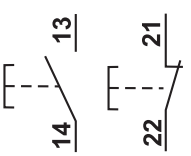

1NO 1NC

K/32

Przełączniki z piktogramem

Ie (AC 1, 230 V)	Ie (AC 15, 230 V)	Ie (DC 13, 250 V)	Ui	[mm²]	×10⁶	Fon	Foff	Ta		22 mm
6 A	3 A	0,27 A	660 V	0,5-2,5		max. 20 N	max. 15 N	-25..+40°C		

TRACON IP 65		IP65	NC NO CO	
NYK3-P1	I	page K/32	1 × NO	
NYK3-P4	→		1 × NO	
NYK3-P3	→		1 × NO	
NYK3-P2	0		1 × NC	
NYK3-P1L	I		1 × NO	
NYK3-P4L	→		1 × NO	
NYK3-P3L	→		1 × NO	
NYK3-P2L	0		1 × NC	

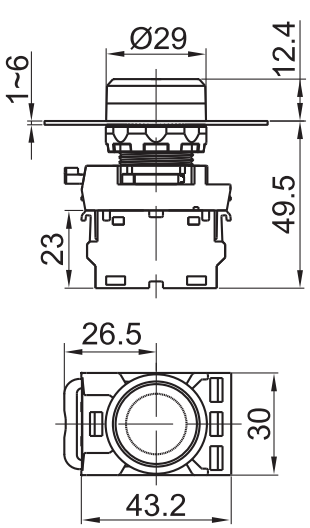

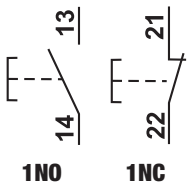

RELEVANT STANDARD EN 60947-1

RELEVANT STANDARD EN 60947-5-1

Przyciski grzybkowe

Ie (AC 1, 230 V)	Ie (AC 15, 230 V)	Ie (DC 13, 250 V)	Ui	[mm²]	5×10⁴	Fon	Ta		22 mm
6 A	3 A	0,27 A	660 V	0,5-2,5		max. 20 N	-25..+40°C		

TRACON IP 65		IP65	NC NO CO	
NYG3-MBK		page K/32	1 × NO	
NYG3-MG			1 × NO	
NYG3-MY			1 × NO	
NYG3-MB			1 × NO	
NYG3-MR			1 × NC	
NYG3-MLG			1 × NO	
NYG3-MLY			1 × NO	
NYG3-MLB			1 × NO	
NYG3-MLR			1 × NC	

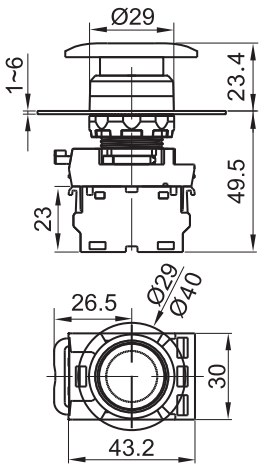

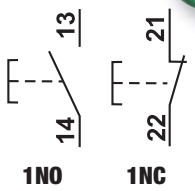

Przycisk awaryjny, z blokadą

Ie (AC 1, 230 V)	Ie (AC 15, 230 V)	Ie (DC 13, 250 V)	Ui	[mm²]	5×10⁴	Fon	Foff	Ta	
6 A	3 A	0,27 A	660 V	0,5-2,5		max. 20 N	max. 15 N	-25..+40°C	

TRACON IP 65		IP65	NC NO CO	
NYG3-ETR		page K/32	1 × NC	
NYG3-ETLR	STOP		1 × NC	

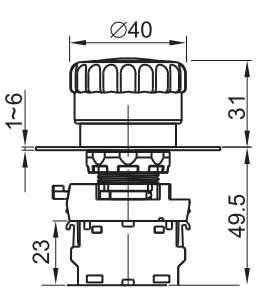

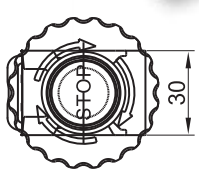

RELEVANT STANDARD EN 60947-1

RELEVANT STANDARD EN 60947-5-1

Przyciski podwójne WŁ-WYŁ

I_e (AC 1, 230 V)	I_e (AC 15, 230 V)	I_e (DC 13, 250 V)	U_i	[mm²]	×10⁶	F_{on}	Ta		22 mm	Spis piktogramów
6 A	3 A	0,27 A	660 V	0,5-2,5		max. 20 N	-25..+40°C			K/0

TRACON

IP 65

NYG3-D			page K/32	1×NO+1×NC
NYG3-D1	I	0		1×NO+1×NC
NYG3-D2	ON	OFF		1×NO+1×NC
NYG3-DL				1×NO+1×NC
NYG3-DL1	I	0		1×NO+1×NC
NYG3-DL2	ON	OFF		1×NO+1×NC

IP65

NC
NO
CO

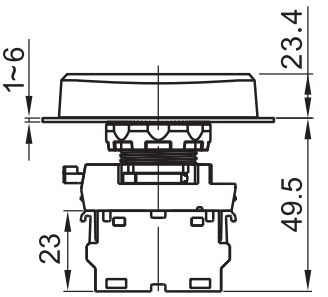

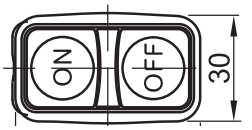

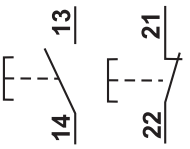

1NO 1NC

RELEVANT STANDARD
EN 60947-1

RELEVANT STANDARD
EN 60947-5-1

Przełączniki pokrętne

I_e (AC 1, 230 V)	I_e (AC 15, 230 V)	I_e (DC 13, 250 V)	U_i	[mm²]	×10⁴	Ta		22 mm
6 A	3 A	0,27 A	660 V	0,5-2,5		-25..+40°C		

TRACON

IP 65

Zwykłe	NYK3-S21BK		page K/32	1×NO+1×NC
	NYK3-S31BK			2 × NO
Z samoczynnym powrotem	NYK3-S24BK			1×NO+1×NC
	NYK3-S32BK			2 × NO
	NYK3-S33BK			2 × NO
	NYK3-S34BK			2 × NO

IP65

NC
NO
CO

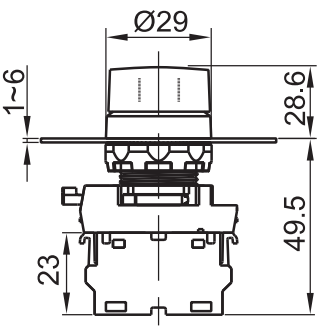

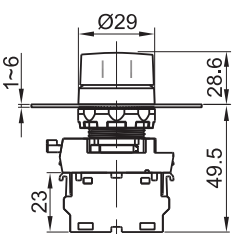

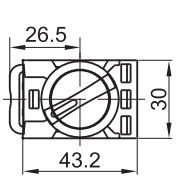

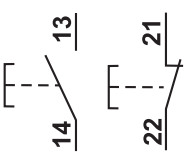

1NO 1NC

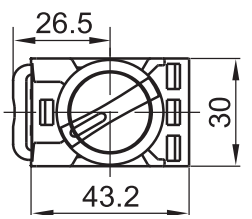

Dwupozycyjny stabilny

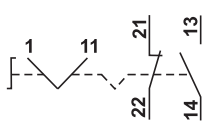

1NC + 1NO

Trójpozycyjny stabilny

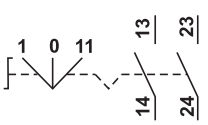

2NO

Dwupozycyjny z samoczynnym powrotem

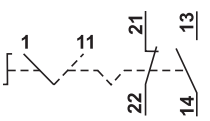

1NC + 1NO

Trójpozycyjny z samoczynnym powrotem

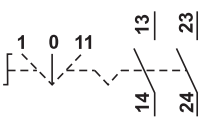

2NO

Przełączniki pokrętne, podświetlane

Ie (AC 1, 230 V)	Ie (AC 15, 230 V)	Ie (DC 13, 250 V)	Ui	[mm²]		Ta		
6 A	3 A	0,27 A	660 V	0,5-2,5	30×10⁴	-25..+40°C		22 mm

TRACON IP 65		IP65	NC NO CO	
NYK3-SL21R	1 2		1×NO+1×NC	
NYK3-SL21G	1 2		1×NO+1×NC	
NYK3-SL21Y	1 2		1×NO+1×NC	
NYK3-SL21B	1 2		1×NO+1×NC	
NYK3-SL24R	1 2		1×NO+1×NC	
NYK3-SL24G	1 2		1×NO+1×NC	
NYK3-SL24Y	1 2		1×NO+1×NC	
NYK3-SL24B	1 2		1×NO+1×NC	page K/32
NYK3-SL31R	1 0 2		1×NO+1×NC	
NYK3-SL31G	1 0 2		1×NO+1×NC	
NYK3-SL31Y	1 0 2		1×NO+1×NC	
NYK3-SL31B	1 0 2		1×NO+1×NC	
NYK3-SL34R	1 0 2		1×NO+1×NC	
NYK3-SL34G	1 0 2		1×NO+1×NC	
NYK3-SL34Y	1 0 2		1×NO+1×NC	
NYK3-SL34B	1 0 2		1×NO+1×NC	

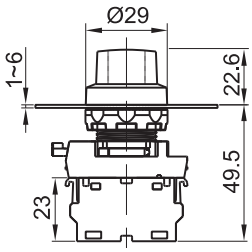

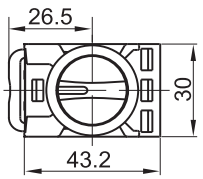

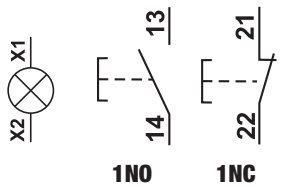

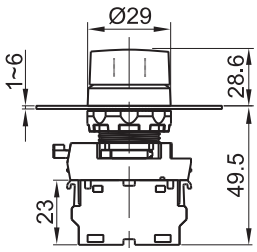

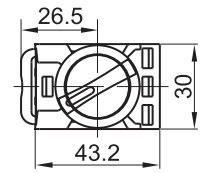

Wyłączniki z kluczem

Ie (AC 1, 230 V)	Ie (AC 15, 230 V)	Ie (DC 13, 250 V)	Ui	[mm²]		Ta	
6 A	3 A	0,27 A	660 V	0,5-2,5	5×10⁴	-25..+40°C	

Spis piktogramów **K/0**

TRACON IP 42			IP65	NC NO CO		
Zwykłe	NYK3-K21	1 2		1×NO+1×NC		
	NYK3-K31	1 0 2		1×NO+1×NC		
Z samoczynnym powrotem	NYK3-K24	1 2		1×NO+1×NC	page K/32	
	NYK3-K34	1 0 2		1×NO+1×NC		

22 mm

Dwupozycyjny stabilny

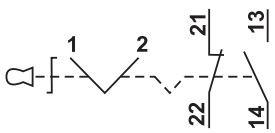

1NC + 1NO

Trójpozycyjny stabilny

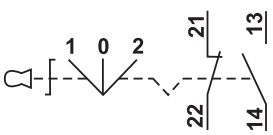

1NC + 1NO

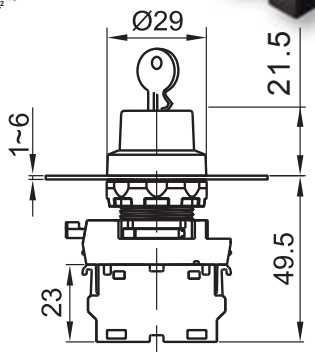

Dwupozycyjny z samoczynnym powrotem

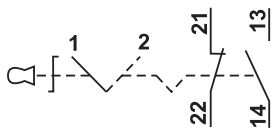

1NC + 1NO

Trójpozycyjny z samoczynnym powrotem

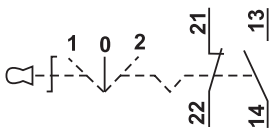

1NC + 1NO

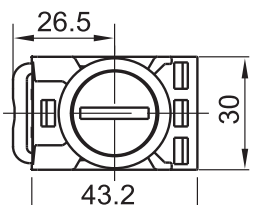

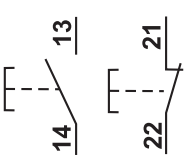

Elementy stykowe

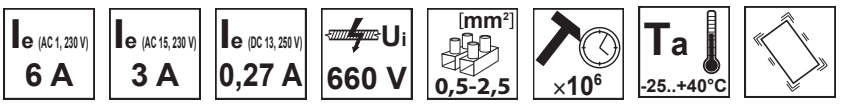

TRACON		NC NO CO
NYG3-CE1		1 × NO
NYG3-CE2		1 × NC

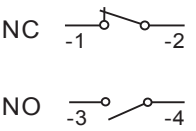

Gniazdo żarówki sygnalizacyjnej (nie zawiera źródła)

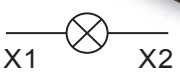

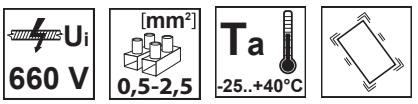

TRACON IP 42		
NYG3-SOC		Ba9s

Obudowy

TRACON	
NYGD-1GR	
NYGD-1YE	
NYGD-2GR	
NYGD-2YE	
NYGD-3GR	
NYGD-3YE	

TRACON	
NYGD-4GR	
NYGD-4YE	
NYGD-5GR	
NYGD-5YE	
NYGD-6GR	
NYGD-6YE	

NYGD-1GR

NYGD-2YE

NYGD-3GR

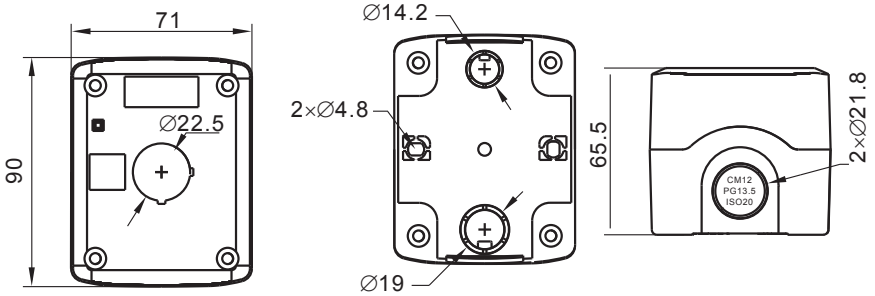

NYGD-4YE

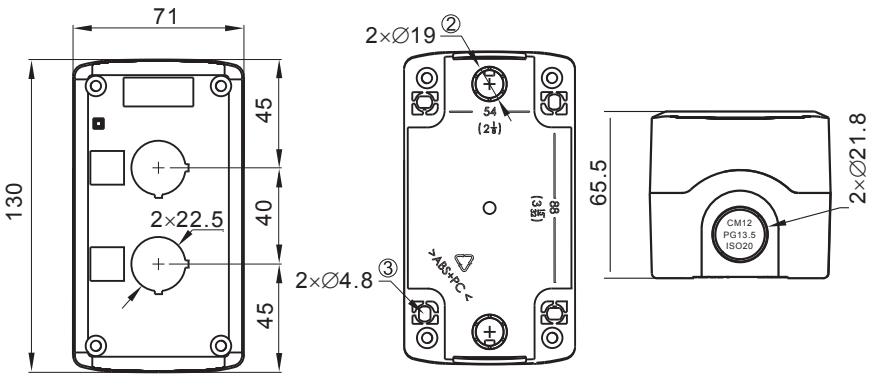

NYGD-5GR

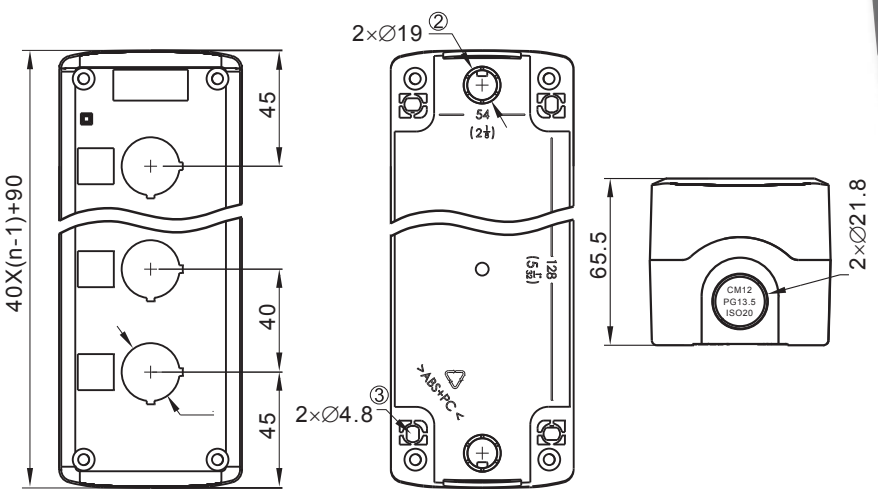

NYGD-6YE

Lampki kontrolne LED typu LJL

Ui 660 V | Uimp 6 kV | [mm²] 0,5-1,5 | Ta -25..+70°C | 10 A gG

Spis piktogramów K/0

Wersje ∅ 16 mm

TRACON		Um
LJL16-RA		12V AC/DC
LJL16-RC		24 V AC/DC
LJL16-RD		48 V AC/DC
LJL16-RE		230 V AC
LJL16-RF		400 V AC
LJL16-GA		12 V AC/DC
LJL16-GC		24 V AC/DC
LJL16-GD		48 V AC/DC
LJL16-GE		230 V AC
LJL16-GF		400 V AC
LJL16-YA		12 V AC/DC
LJL16-YC		24 V AC/DC
LJL16-YD		48 V AC/DC
LJL16-YE		230 V AC
LJL16-YF		400 V AC
LJL16-WA		12 V AC/DC
LJL16-WC		24 V AC/DC
LJL16-WD		48 V AC/DC
LJL16-WE		230 V AC
LJL16-WF		400 V AC
LJL16-BA		12 V AC/DC
LJL16-BC		24 V AC/DC
LJL16-BD		48 V AC/DC
LJL16-BE		230 V AC
LJL16-BF		400 V AC

Wersje ∅ 22 mm

TRACON IP 65	TRACON + IP44		Um	IP44
LJL22-RA	LJL22-RAT		12 V AC/DC	
LJL22-RC	LJL22-RCT		24 V AC/DC	
LJL22-RD	LJL22-RDT		48 V AC/DC	
LJL22-RE	LJL22-RET		230 V AC	
LJL22-RF	LJL22-RFT		400 V AC	
LJL22-GA	LJL22-GAT		12 V AC/DC	
LJL22-GC	LJL22-GCT		24 V AC/DC	
LJL22-GD	LJL22-GDT		48 V AC/DC	
LJL22-GE	LJL22-GET		230 V AC	
LJL22-GF	LJL22-GFT		400 V AC	
LJL22-YA	LJL22-YAT		12 V AC/DC	
LJL22-YC	LJL22-YCT		24 V AC/DC	
LJL22-YD	LJL22-YDT		48 V AC/DC	TK/T1+F2/
LJL22-YE	LJL22-YET		230 V AC	
LJL22-YF	LJL22-YFT		400 V AC	
LJL22-WA	LJL22-WAT		12 V AC/DC	
LJL22-WC	LJL22-WCT		24 V AC/DC	
LJL22-WD	LJL22-WDT		48 V AC/DC	
LJL22-WE	LJL22-WET		230 V AC	
LJL22-WF	LJL22-WFT		400 V AC	
LJL22-BA	LJL22-BAT		12 V AC/DC	
LJL22-BC	LJL22-BCT		24 V AC/DC	
LJL22-BD	LJL22-BDT		48 V AC/DC	
LJL22-BE	LJL22-BET		230 V AC	
LJL22-BF	LJL22-BFT		400 V AC	

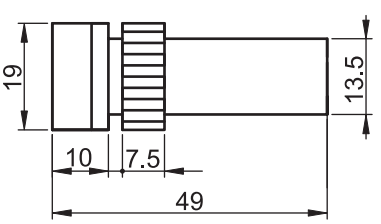

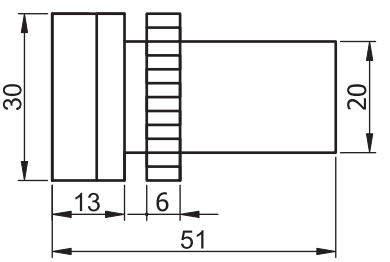

Żarówki zwykłe

TRACON	Um	[W]	
NYGI6	6 V AC/DC	1,2 W	Ba9s
NYGI12	12 V AC/DC	2 W	Ba9s
NYGI24	24 V AC/DC	2 W	Ba9s
NYGI48	48 V AC/DC	2 W	Ba9s
NYGI130	130 V AC/DC	2,6 W	Ba9s
NYGI230	230 V AC	glimm	Ba9s

Żarówki diodowe LED

TRACON	Um		
NYGLS	110-230 V		Ba9s
NYGLP	110-230 V		Ba9s
NYGLK	110-230 V		Ba9s
NYGLF	110-230 V		Ba9s
NYGLZ	110-230 V		Ba9s

Żarówki diodowe LED

TRACON	Um		
NYGL-AC400B	400 V AC		Ba9s
NYGL-AC400G	400 V AC		Ba9s
NYGL-AC400R	400 V AC		Ba9s
NYGL-AC400W	400 V AC		Ba9s
NYGL-AC400Y	400 V AC		Ba9s
NYGL-ACDC230B	230 V AC/DC		Ba9s
NYGL-ACDC230G	230 V AC/DC		Ba9s
NYGL-ACDC230R	230 V AC/DC		Ba9s
NYGL-ACDC230W	230 V AC/DC		Ba9s
NYGL-ACDC230Y	230 V AC/DC		Ba9s
NYGL-ACDC24B	24 V AC/DC		Ba9s
NYGL-ACDC24G	24 V AC/DC		Ba9s
NYGL-ACDC24R	24 V AC/DC		Ba9s
NYGL-ACDC24W	24 V AC/DC		Ba9s
NYGL-ACDC24Y	24 V AC/DC		Ba9s

TRACON APPLICATION

ANDROID APP ON Google play

Available on the App Store

Przyciski płaskie

I_e (AC 1, 230 V)	I_e (AC 15, 230 V)	I_e (DC 13, 250 V)	U_i	[mm²]	×10⁶	F_{on}	Ta		22 mm
6 A	3 A	0,27 A	660 V	0,5-2,5		max. 20 N	-25..+70°C		

TRACON

IP 42	+ IP44		IP44	NC / NO	
NYGBA21	NYGBA21T			1 × NO	
NYGBA31Z	NYGBA31ZT			1 × NO	
NYGBA51S	NYGBA51ST		TK/T1+F2/	1 × NO	
NYGBA61K	NYGBA61KT			1 × NO	
NYGBA42P	NYGBA42PT			1 × NC	

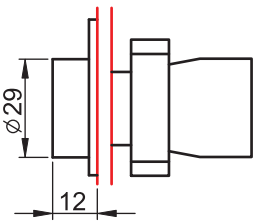

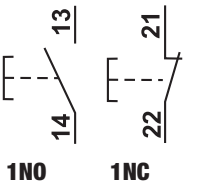

RELEVANT STANDARD
EN 60947-1

RELEVANT STANDARD
EN 60947-5-1

Przyciski wystające

I_e (AC 1, 230 V)	I_e (AC 15, 230 V)	I_e (DC 13, 250 V)	U_i	[mm²]	×10⁶	F_{on}	Ta		22 mm
6 A	3 A	0,27 A	660 V	0,5-2,5		max. 20 N	-25..+70°C		

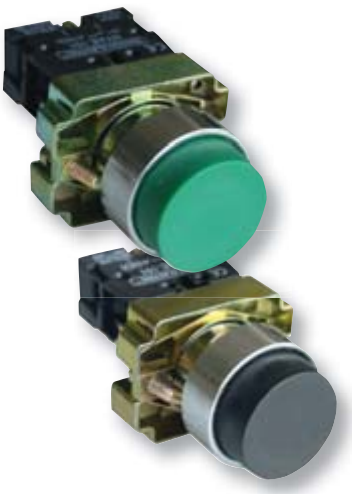

TRACON

IP 42	+ IP44		IP44	NC / NO	
NYGBL21	NYGBL21T			1 × NO	
NYGBL31Z	NYGBL31ZT			1 × NO	
NYGBL51S	NYGBL51ST		TK/T1+F2/	1 × NO	
NYGBL61K	NYGBL61KT			1 × NO	
NYGBL42P	NYGBL42PT			1 × NC	

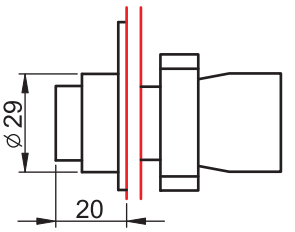

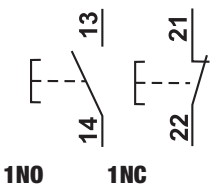

RELEVANT STANDARD
EN 60947-1

RELEVANT STANDARD
EN 60947-5-1

Przyciski z kołnierzem gumowym

I_e (AC 1, 230 V)	I_e (AC 15, 230 V)	I_e (DC 13, 250 V)	U_i	[mm²]	×10⁶	F_{on}	Ta		22 mm
6 A	3 A	0,27 A	660 V	0,5-2,5		max. 20 N	-25..+70°C		

TRACON

IP 55	+ IP44		IP44	NC / NO	
NYGBP21	NYGBP21T			1 × NO	
NYGBP31Z	NYGBP31ZT			1 × NO	
NYGBP51S	NYGBP51ST		TK/T1+F2/	1 × NO	
NYGBP61K	NYGBP61KT			1 × NO	
NYGBP42P	NYGBP42PT			1 × NC	

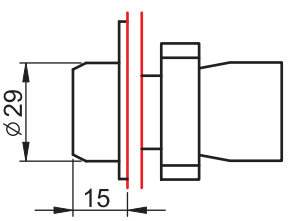

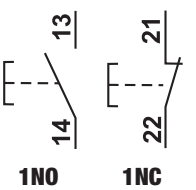

RELEVANT STANDARD
EN 60947-1

RELEVANT STANDARD
EN 60947-5-1

Przyciski z oznaczeniami

I_e (AC 1, 230 V)	I_e (AC 15, 230 V)	I_e (DC 13, 250 V)	U_i	[mm²]	×10⁶	F_{on}	T_a		22 mm	Spis piktogramów
6 A	3 A	0,27 A	660 V	0,5-2,5		max. 20 N	-25..+70°C			K/0

TRACON IP 42	+ IP44		IP44	NC / NO
NYGBA3351	NYGBA3351T	➡	TK/T1+F2/	1 × NO
NYGBA3341	NYGBA3341T	➡		1 × NO
NYGBA3311Z	NYGBA3311ZT	I		1 × NO
NYGBA4222P	NYGBA4222PT	0		1 × NC
NYGBA4322P*	NYGBA4322PT*	0		1 × NC

* Wersja wystająca

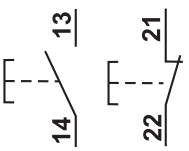

1NO 1NC

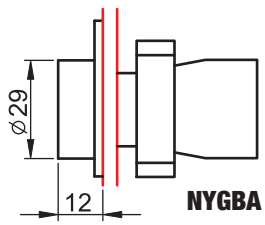

NYGBA

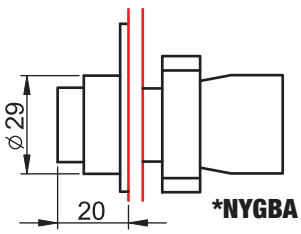

*NYGBA

Przyciski podświetlane (Ba9s)

	TRACON IP 42	+ IP44		IP44	NC / NO	Um	
	NYGBW33Z	NYGBW33ZT		TK/T2+F2/	1 × NO	max. 400 V	NYGI230*
	NYGBW33S	NYGBW33ST			1 × NO	max. 400 V	NYGI230*
	NYGBW33K	NYGBW33KT			1 × NO	max. 400 V	NYGI230*
	NYGBW33P	NYGBW33PT			1 × NC	max. 400 V	NYGI230*
	NYGBW3371Z	NYGBW3371ZT		TK/T2+F2/	1 × NO	230-240 V	NYGI130**
	NYGBW3571S	NYGBW3571ST			1 × NO	230-240 V	NYGI130**
	NYGBW3471P	NYGBW3471PT			1 × NC	230-240 V	NYGI130**
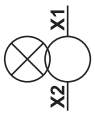	NYGBW3341Z	–		–	1 × NO	230-240 V	NYGI6**
	NYGBW3541S	–			1 × NO	230-240 V	NYGI6**
	NYGBW3441P	–			1 × NC	230-240 V	NYGI6**
	NYGBW3351Z	–			1 × NO	400 V	NYGI6**
	NYGBW3551S	–			1 × NO	400 V	NYGI6**
	NYGBW3451P	–			1 × NC	400 V	NYGI6**

* Przy doborze żarówki należy wziąć pod uwagę napięcie robocze obwodu!
** W przypadku lamp sygnalizacyjnych wyposażonych w statecznik napięcie żarówki wynosi 130V, w przypadku transformatorowych 6V.

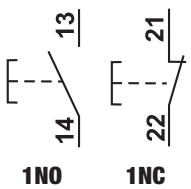

1NO 1NC

Wersja zwykła

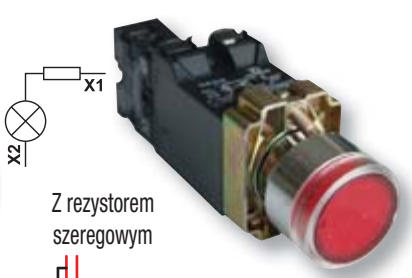

Z rezystorem szeregowym

Z transformatorem

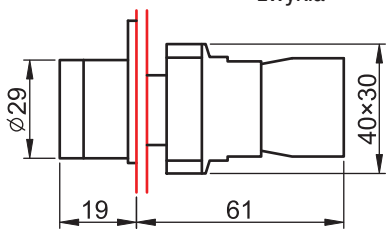

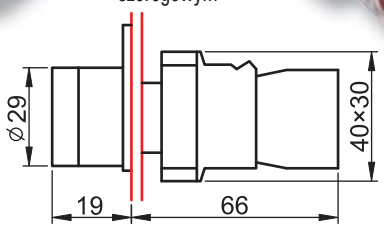

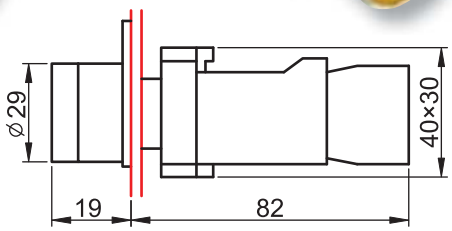

Przyciski grzybkowe

I_e (AC 1, 230 V)	I_e (AC 15, 230 V)	I_e (DC 13, 250 V)	U_i	[mm²]	×10⁶	F_{on}	Ta			
6 A	3 A	0,27 A	660 V	0,5-2,5		max. 20 N	-25..+70°C		22 mm	Spis piktogramów K/0

TRACON IP 42	TRACON + IP44	TRACON + IP44		IP44	NC NO	d
NYGBC21	NYGBC21T	-		TK/T1+F2/	1 × NO	40 mm
NYGBC31Z	NYGBC31ZT	-			1 × NO	
NYGBC51S	NYGBC51ST	-			1 × NO	
NYGBC61K	NYGBC61KT	-			1 × NO	
NYGBC42P	NYGBC42PT	NYGBC42PTS		TK/T1+F2S/	1 × NC	
NYGBR42P	NYGBR42PT	NYGBR42PTS			1 × NC	60 mm

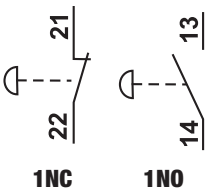

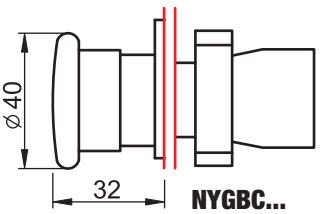

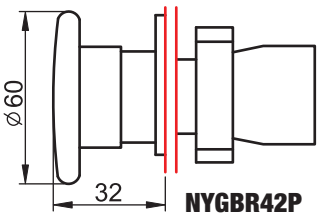

RELEVANT STANDARD
EN 60947-1

RELEVANT STANDARD
EN 60947-5-1

Przyciski grzybkowe stopu bezpieczeństwa

I_e (AC 1, 230 V)	I_e (AC 15, 230 V)	I_e (DC 13, 250 V)	U_i	[mm²]	×10⁶	F_{on}	F_{off}	Ta		Spis piktogramów K/0
6 A	3 A	0,27 A	660 V	0,5-2,5		max. 20 N	max. 15 N	-25..+70°C		

TRACON IP 42	TRACON + IP44	TRACON + IP44		IP44	NC NO	d	
NYG442P30	NYG442P30T	NYG442P30TS		TK/T1+F2/	1 × NC	30 mm	
NYG542P40	NYG542P40T	NYG542P40TS			1 × NC	40 mm	REL-ON
NYG642P60	NYG642P60T	NYG642P60TS			1 × NC	60 mm	
NYGBS8445P	NYGBS8445PT	NYGBS8445PTS		TK/T1+F2S/	1 × NC+1 × NO	40 mm	
NYGBS142P	NYGBS142PT	NYGBS142PTS			1 × NC	40 mm	REL-ON
NYGBS9445P	NYGBS9445PT	NYGBS9445PTS			1 × NC+1 × NO	40 mm	

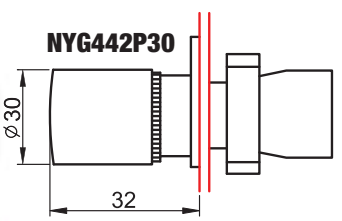

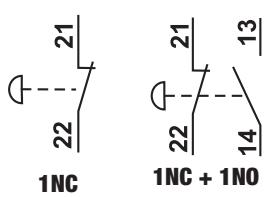

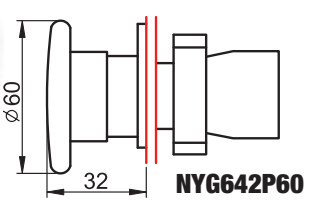

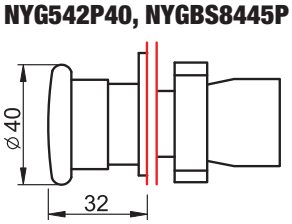

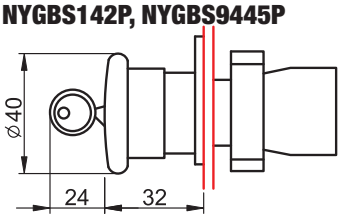

Przyciski podwójne Załącz/Wyłącz

I_e (AC 1, 230 V)	I_e (AC 15, 230 V)	I_e (DC 13, 250 V)	U_i	[mm²]	×10⁶	F_{on}	Ta		22 mm	Spis piktogramów
6 A	3 A	0,27 A	660 V	0,5-2,5		max. 20 N	-25..+70°C			K/0

TRACON				IP44	NC NO	
IP 42	+ IP44					
NYKK8325	**NYKK8325T**	I	0	**TK/T1+F2/**	1 × NC+1 × NO	
NYKK8425	**NYKK8425T**				1 × NC+1 × NO	

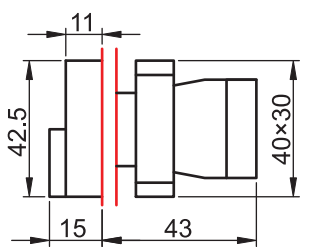

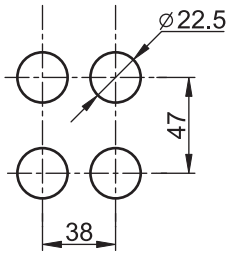

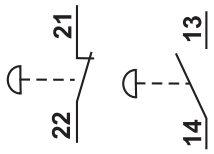

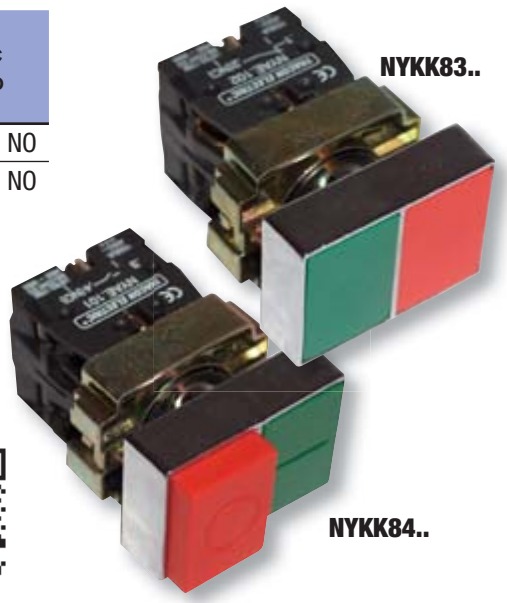

Podwójne przyciski z lampką sygnalizacyjną (Ba9s)

I_e (AC 1, 230 V)	I_e (AC 15, 230 V)	I_e (DC 13, 250 V)	U_i	[mm²]	×10⁶	F_{on}	Ta		22 mm
6 A	3 A	0,27 A	660 V	0,5-2,5		max. 20 N	-25..+70°C		

	TRACON				NC NO	Um	
X2 X1	**NYKK8365**	I		0	1 × NC+1 × NO	max. 400 V	NYGI230*
	NYKK8465	I		0	1 × NC+1 × NO	max. 400 V	NYGI230*
X1 X2	**NYKK8375**	I		0	1 × NC+1 × NO	240 V	NYGI130**
	NYKK8475	I		0*	1 × NC+1 × NO	240 V	NYGI130**

* Przy doborze żarówki należy wziąć pod uwagę napięcie robocze obwodu!
** W przypadku lamp sygnalizacyjnych wyposażonych w statecznik napięcie żarówki wynosi 130V.

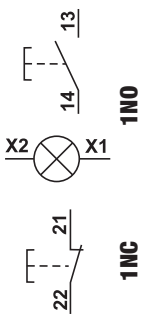

Wersja zwykła

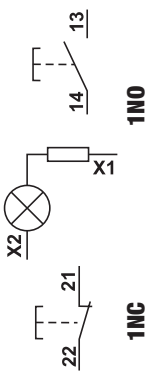

Z rezystorem szeregowym

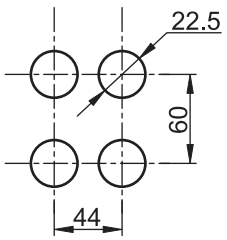

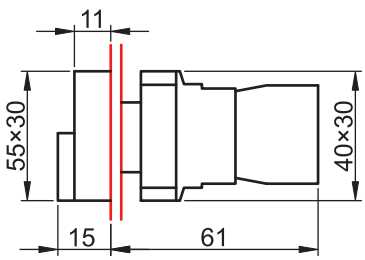

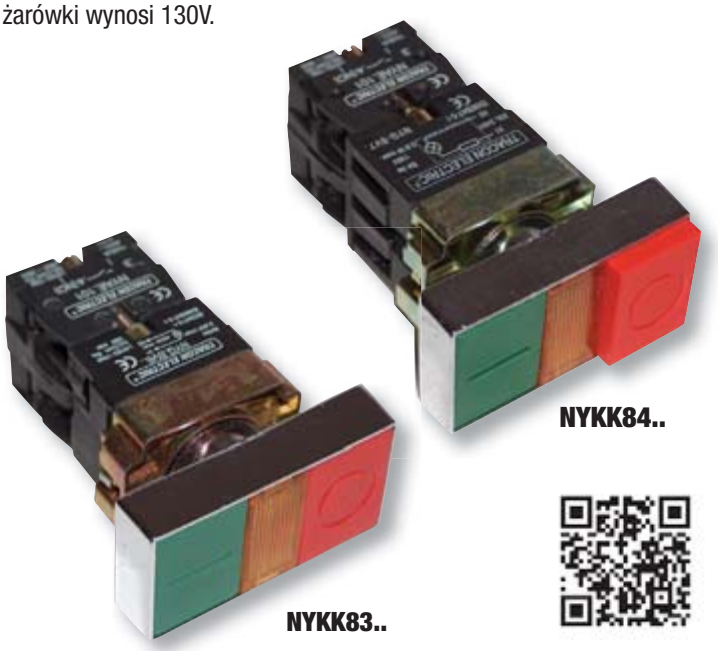

Lampki kontrolne (Ba9s)

Ui 660 V | [mm²] 0,5-2,5 | Ta -25..+70°C | 22 mm

Spis piktogramów K/0

	TRACON IP 42	TRACON + IP44		Um	IP44	
X1 X2	NYGBV61	NYGBV61T		max. 400 V		NYGI230*
	NYGBV63Z	NYGBV63ZT		max. 400 V		NYGI230*
	NYGBV65S	NYGBV65ST		max. 400 V		NYGI230*
	NYGBV66K	NYGBV66KT		max. 400 V	TK/T1+F2/	NYGI230*
X1 X2	NYGBV73Z	NYGBV73ZT		230-240 V		NYGI130**
	NYGBV74P	NYGBV74PT		230-240 V		NYGI130**
	NYGBV75S	NYGBV75ST		230-240 V		NYGI130**
X1 X2	NYGBV43Z	NYGBV43ZT		230-240 V		NYGI6**
	NYGBV44P	NYGBV44PT		230-240 V		NYGI6**
	NYGBV45S	NYGBV45ST		230-240 V	TK/T2+F2/	NYGI6**
	NYGBV53Z	NYGBV53ZT		400 V		NYGI6**
	NYGBV54P	NYGBV54PT		400 V		NYGI6**
	NYGBV55S	NYGBV55ST		400 V		NYGI6**

* Przy doborze żarówki należy wziąć pod uwagę napięcie robocze obwodu!
** W przypadku lamp sygnalizacyjnych wyposażonych w statecznik napięcie żarówki wynosi 130V, w przypadku transformatorowych 6V.

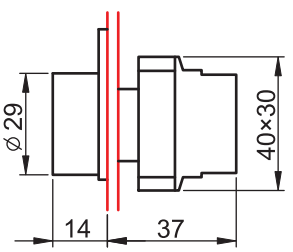

Zwykłe

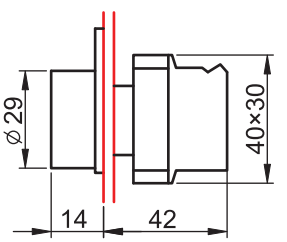

Z rezystorem szeregowym

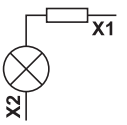

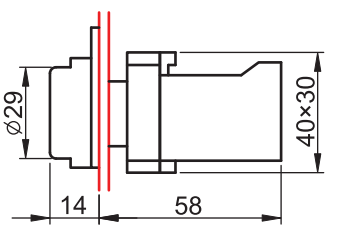

Z transformatorem

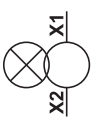

TÜV MEEI TEST DOCUMENTATION
V-15180

RELEVANT STANDARD
EN 62094

Stycznik

I/34

Przełączniki

Ie (AC 1, 230 V)	Ie (AC 15, 230 V)	Ie (DC 13, 250 V)	Ui	[mm²]	×10⁶	Ta		22 mm
6 A	3 A	0,27 A	660 V	0,5-2,5		-25..+70°C		

	TRACON						
	IP 42	+ IP44		IP44	NC / NO	L	
Zwykłe	NYBD21KST	NYBD21KSTT		TK/T1+F2/	1 × NO	29 mm	
	NYBJ21KLO	NYBJ21KLOT			1 × NO	39 mm	
	KBD25ST	KBD25STT			1 × NC+1 × NO	29 mm	
	KBJ25LO	KBJ25LOT			1 × NC+1 × NO	39 mm	
	NYBD33KST	NYBD33KSTT			2 × NO	29 mm	
	NYBJ33KLO	NYBJ33KLOT			2 × NO	39 mm	
Z samoczynnym powrotem	NYBD41KST	NYBD41KSTT			1 × NO	29 mm	
	NYBJ41KLO	NYBJ41KLOT			1 × NO	39 mm	
	NYBD45KST	NYBD45KSTT			1 × NC+1 × NO	29 mm	
	NYBJ45KLO	NYBJ45KLOT			1 × NC+1 × NO	39 mm	
	NYBD53KST	NYBD53KSTT			2 × NO	29 mm	
	NYBJ53KLO	NYBJ53KLOT			2 × NO	39 mm	

...ST

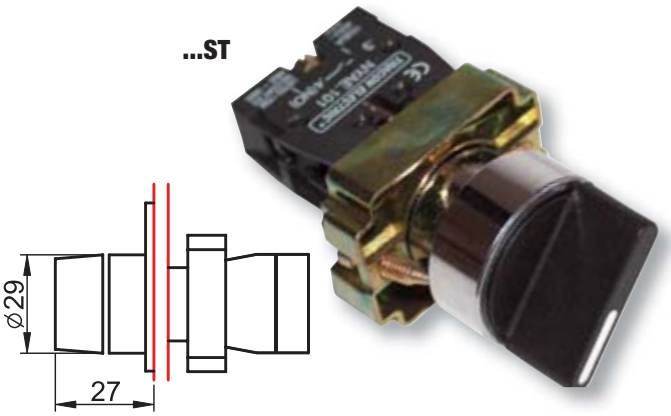

...LO

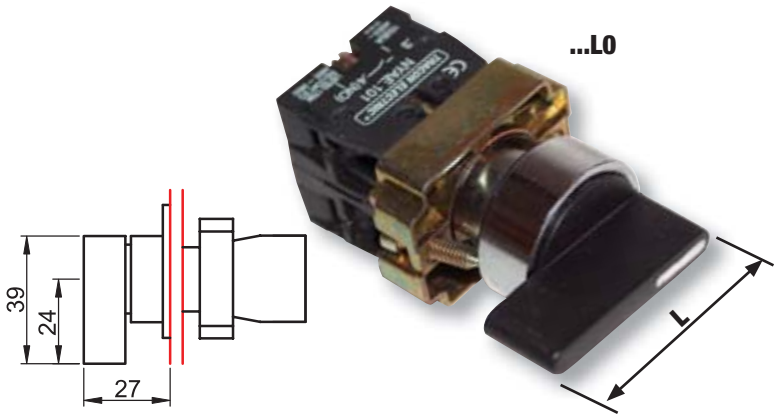

Dwupozycyjny stabilny

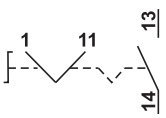

1NO

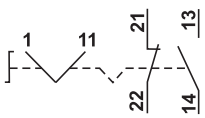

1NC + 1NO

Trójpozycyjny stabilny

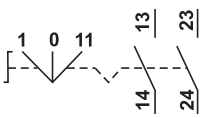

2NO

Dwupozycyjny z samoczynnym powrotem

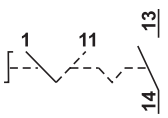

1NO

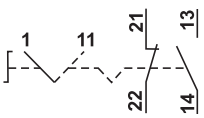

1NC + 1NO

Trójpozycyjny z samoczynnym powrotem

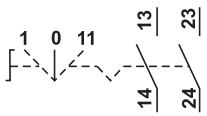

2NO

Przełączniki podświetlane (Ba9s)

I_e (AC 1, 230 V)	I_e (AC 15, 230 V)	I_e (DC 13, 250 V)	U_i	[mm²]	×10⁶	Ta		U_m	22 mm
6 A	3 A	0,27 A	660 V	0,5-2,5		-25..+70°C		max. 400 V	

TRACON							
IP 42	+ IP44			IP44		NC NO	
NYGBK2365Z	NYGBK2365ZT	1 2			1 × NC+1 × NO		NYGLZ
NYGBK2565S	NYGBK2565ST	1 2			1 × NC+1 × NO		NYGLS
NYGBK2665K	NYGBK2665KT	1 2			1 × NC+1 × NO		NYGLK
NYGBK2465P	NYGBK2465PT	1 2			1 × NC+1 × NO		NYGLP
NYGBK3365Z	NYGBK3365ZT	1 0 2			1 × NC+1 × NO		NYGLZ
NYGBK3565S	NYGBK3565ST	1 0 2			1 × NC+1 × NO		NYGLS
NYGBK3665K	NYGBK3665KT	1 0 2			1 × NC+1 × NO		NYGLK
NYGBK3465P	NYGBK3465PT	1 0 2			1 × NC+1 × NO		NYGLP

Zwykłe

TK/T1+F2/

RELEVANT STANDARD
EN 60947-1

RELEVANT STANDARD
EN 60947-5-1

Trójpozycyjny z samoczynnym powrotem

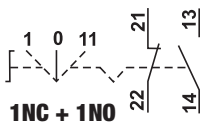

1NC + 1NO

Dwupozycyjny stabilny

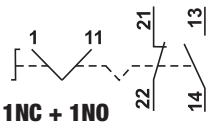

1NC + 1NO

Trójpozycyjny stabilny

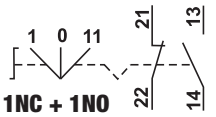

1NC + 1NO

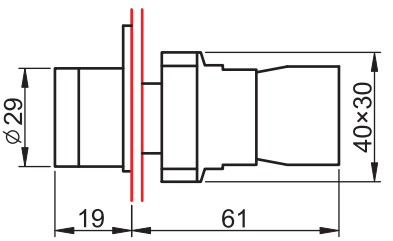

Przełączniki z kluczykiem

I_e (AC 1, 230 V)	I_e (AC 15, 230 V)	I_e (DC 13, 250 V)	U_i	[mm²]	×10⁶	Ta		22 mm
6 A	3 A	0,27 A	660 V	0,5-2,5		-25..+70°C		

TRACON							
IP 42	+ IP44			IP44		NC NO	
NYBG21KK	NYBG21KKT	1 2			1 × NO		
NYBG41KK	NYBG41KKT	1 2			1 × NO		
NYBG25KK	NYBG25KKT	1 2			1 × NC+1 × NO		
NYBG53KK	NYBG53KKT	1 0 2			2 × NO		
NYBG61KK	NYBG61KKT	1 2			1 × NO		
NYBG65KK	NYBG65KKT	1 2			1 × NC+1 × NO		
NYBG73KK	NYBG73KKT	1 0 2			2 × NO		

Zwykłe

Z samoczynnym powrotem

TK/T1+F2/

Dwupozycyjny stabilny

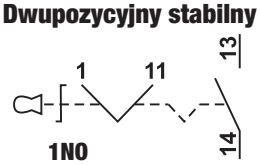

1NO

Dwupozycyjny stabilny

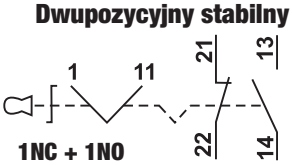

1NC + 1NO

Trójpozycyjny stabilny

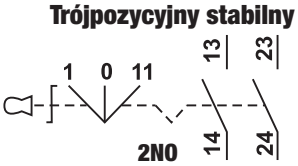

2NO

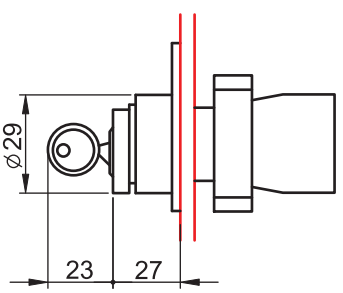

Dwupozycyjny z samoczynnym powrotem

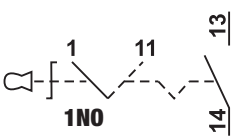

1NO

Dwupozycyjny z samoczynnym powrotem

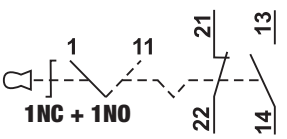

1NC + 1NO

Trójpozycyjny z samoczynnym powrotem

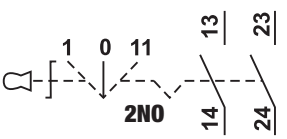

2NO

Plastikowe przyciski, przełączniki i lampki kontrolne

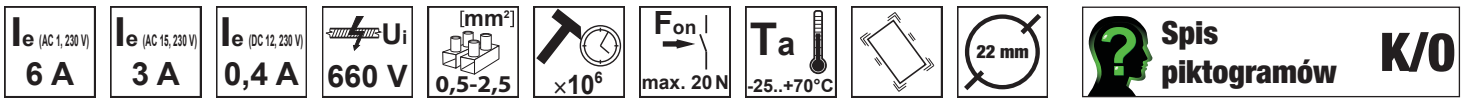

TRACON IP 42	+ IP44		IP44	NC NO CO
NYGEA121	**NYGEA121T**		**TK/T1+F2/**	1 × NO
NYGEA131Z	**NYGEA131ZT**			1 × NO
NYGEA151S	**NYGEA151ST**			1 × NO
NYGEA161K	**NYGEA161KT**			1 × NO
NYGEA142P	**NYGEA142PT**			1 × NC
NYGEA125	**NYGEA125T**			1 × CO
NYGEA135Z	**NYGEA135ZT**			1 × CO
NYGEA145P	**NYGEA145PT**			1 × CO

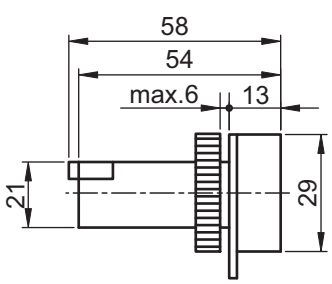

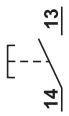

1NO

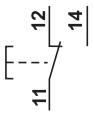

1CO

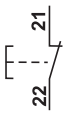

1NC

Przełączniki

TRACON IP 42	+ IP44		IP44	NC NO CO
NYGEH142P	**NYGEH142PT**		**TK/T1+F2/**	1 × NC
NYGEH125F	**NYGEH125FT**			1 × CO
NYGEH135Z	**NYGEH135ZT**			1 × CO
NYGEH145P	**NYGEH145PT**			1 × CO
NYGEH155S	**NYGEH155ST**			1 × CO
NYGEH165K	**NYGEH165KT**			1 × CO

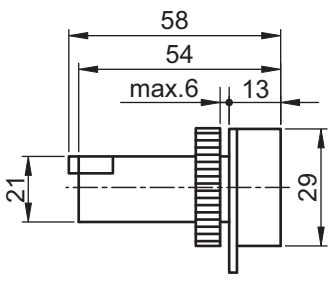

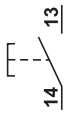

1NO

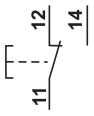

1CO

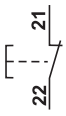

1NC

Lampki kontrolne (Ba9s)

Ui 660 V | [mm²] 0,5-2,5 | Ta -25..+70°C | 22 mm

Spis piktogramów K/0

	TRACON IP 42	TRACON + IP44		Um	IP44	
X1 X2	NYGEV133Z	NYGEV133ZT		max. 130 V		NYGI130*
	NYGEV163Z	NYGEV163ZT		max. 250 V		-*
	NYGEV164P	NYGEV164PT		max. 250 V		-*
	NYGEV165S	NYGEV165ST		max. 250 V		-*
	NYGEV166K	NYGEV166KT		max. 250 V		-*
	NYGEV443Z	NYGEV443ZT		max. 250 V	TK/T1+F2/	NYGI230*
	NYGEV445S	NYGEV445ST		max. 250 V		NYGI230*
	NYGEV446K	NYGEV446KT		max. 250 V		NYGI230*
	NYGEV453Z	NYGEV453ZT		max. 400 V		NYGI230*
	NYGEV454P	NYGEV454PT		max. 400 V		NYGI230*
	NYGEV455S	NYGEV455ST		max. 400 V		NYGI230*
	NYGEV456K	NYGEV456KT		max. 400 V		NYGI230*
X1 X2	NYGEV173Z	NYGEV173ZT		230-240 V		NYGI130**
	NYGEV175S	NYGEV175ST		230-240 V	TK/T1+F2/	NYGI130**
	NYGEV176K	NYGEV176KT		230-240 V		NYGI130**
X1 X2	NYLBV853Z	-		230-240 V		NYGI6**
	NYLBV854P	-		230-240 V		NYGI6**
	NYLBV855S	-		230-240 V		NYGI6**
	NYLBV856K	-		230-240 V		NYGI6**
	NYLBV873Z	-		400 V	-	NYGI6**
	NYLBV874P	-		400 V		NYGI6**
	NYLBV875S	-		400 V		NYGI6**
	NYLBV876K	-		400 V		NYGI6**

* Przy doborze żarówki należy wziąć pod uwagę napięcie robocze obwodu!
** W przypadku lamp sygnalizacyjnych wyposażonych w statecznik napięcie żarówki wynosi 130V, w przypadku transformatorowych 6V.

Zwykła

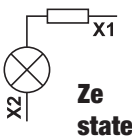

Ze statecznikiem

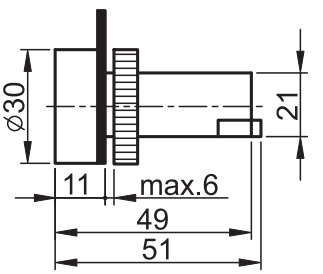

RELEVANT STANDARD
EN 62094

RELEVANT STANDARD
EN 60947-5-1

Z trans-formatorem

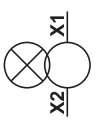

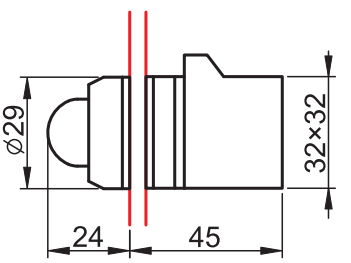

Obudowy

TRACON		W (mm)	H (mm)	x (mm)		IP..
TK/T1+F2/	+	68	64	44	2 × MG-20	IP 44
TK/T2+F2/	+	68	80	44	2 × MG-20	IP 44
TK/T1+F2S/	+	68	64	44	2 × MG-20	IP 44
TK/T2+F2S/	+	68	80	44	2 × MG-20	IP 44

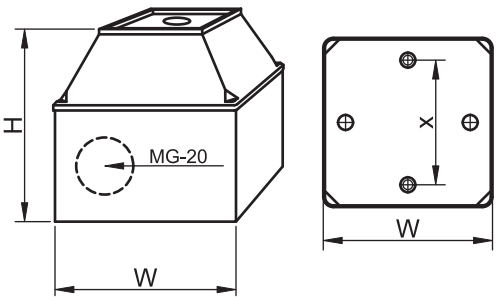

TÜV MEEI TEST DOCUMENTATION	RELEVANT STANDARD
V-15180	**EN 60529**

Elementy stykowe

3 — 4 (NO)

NYAE101

1 — 2 (NC)

NYAE102

TRACON	NC / NO	
NYAE101	1 × NO	
NYAE102	1 × NC	

Ilość montowanych elementów stykowych na styki podstawowe wynosi maksymalnie 4.

Pierścienie redukcyjne

TRACON	
NYGR30/22	Pierścień redukcyjny z D=30 mm na d=22 mm (1 para)
NYGR38/22	Pierścień redukcyjny z D=38 mm na d=22 mm (1 para)

W przypadku wymiany w tablicach rozdzielczych starego typu, gdzie otwory mają rozmiar ∅38 mm, mocowanie do płyty montażowej odbywa się za pomocą pierścieni redukcyjnych.

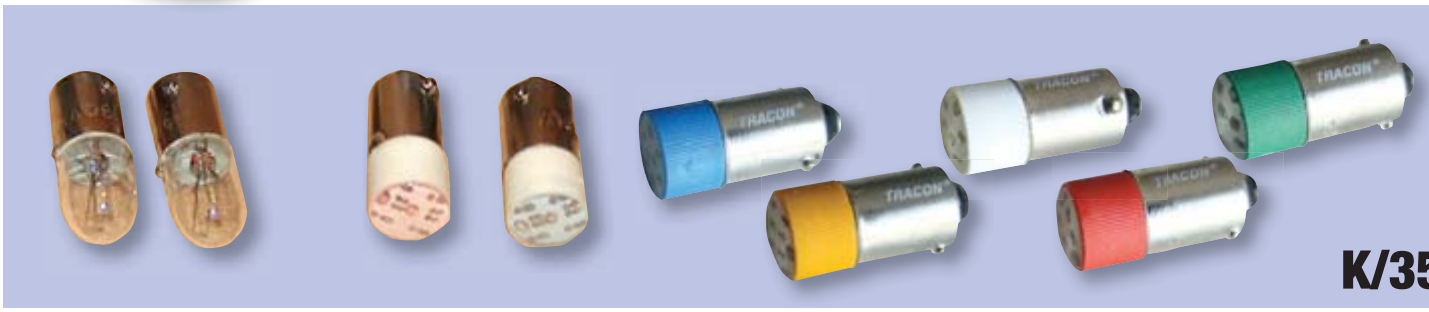

K/35

Przełączniki kołyskowe serii TES

U_m	I_e (AC 1, 230 V)	I_e (AC 15, 230 V)	I_e (DC 13, 250 V)	U_i	U_{imp}	[mm²]		[h]	% rH	Ta		IP	
max. 250 V	16 A	6 A	0,27 A	660 V	6 kV	0,5-2,5	5×10^4	15.000	max. 95	-20..+55°C		42	10 A gG

Przełączniki kołyskowe są przeznaczone do montażu w różnorodnych urządzeniach sterujących, maszynach gospodarstwa domowego i innym sprzęcie elektrycznym. W aplikacjach, w których duże znaczenie ma sygnalizacja statusu pracy urządzenia, zalecamy stosowanie przełączników podświetlanych. Instalacja przełącznika polega na jego zatrzaśnięciu w otworze montażowym. Przełączniki wyposażone są w płaskie zaciski o rozmiarach 4,6 × 0,8 i 6,3 × 0,8. Do podłączenia przycisku można użyć żeńskich końcówek wsuwanych.

Przełącznik zał./wył.

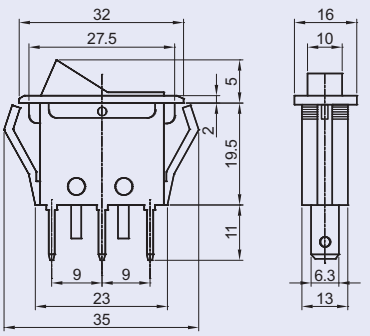

TRACON				
TES-11	6,3 × 0,8 mm		✓	

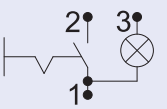

Przełącznik 3-pozycyjny

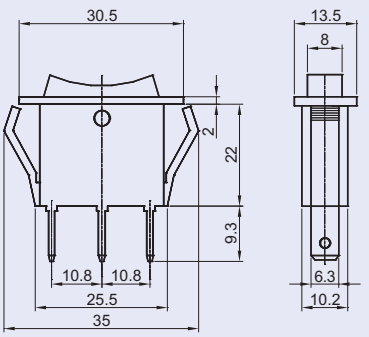

TRACON				
TES-12	6,3 × 0,8 mm	I-0-II	–	

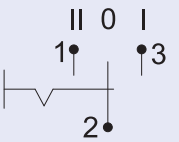

Przełącznik zał./wył.

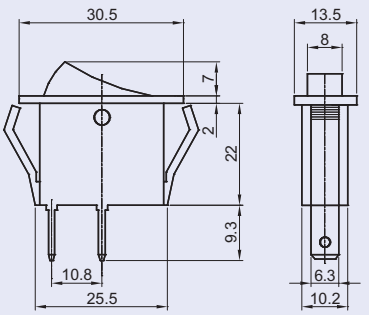

TRACON				
TES-13	6,3 × 0,8 mm	0-I	–	

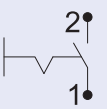

Przełącznik zał./wył.

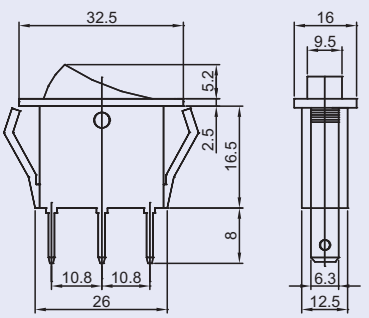

TRACON				
TES-21	6,3 × 0,8 mm		✓	

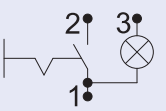

TRACON

TES-22	4,8 × 0,8 mm	**0-I**	–

Przełącznik

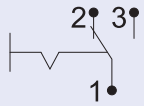

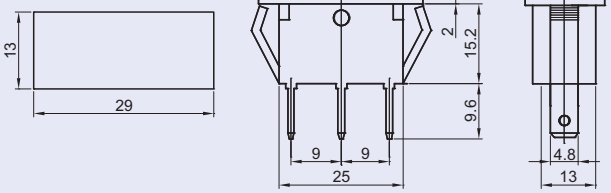

TRACON

TES-33	4,8 × 0,8 mm	**0-I**	✓

Przełącznik zał./wył.

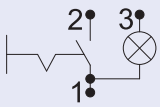

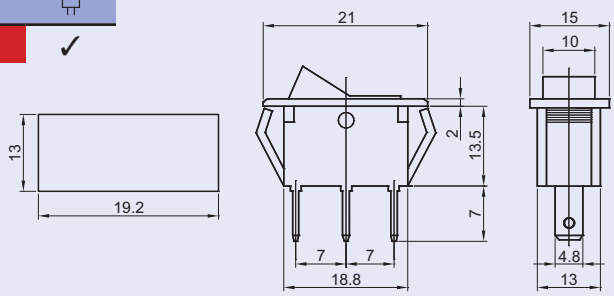

TRACON

TES-34	4,8 × 0,8 mm	**0-I**	–

Przełącznik zał./wył.

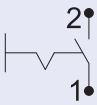

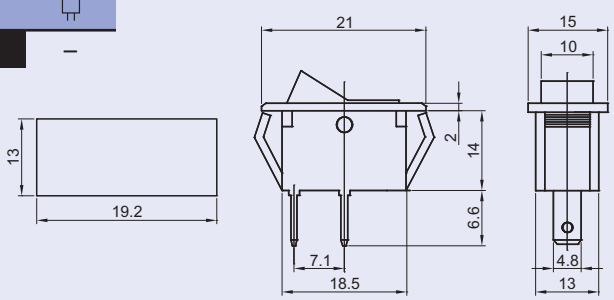

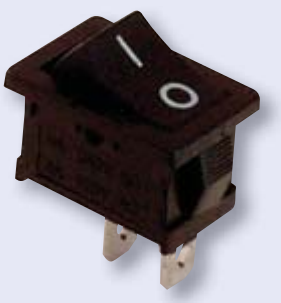

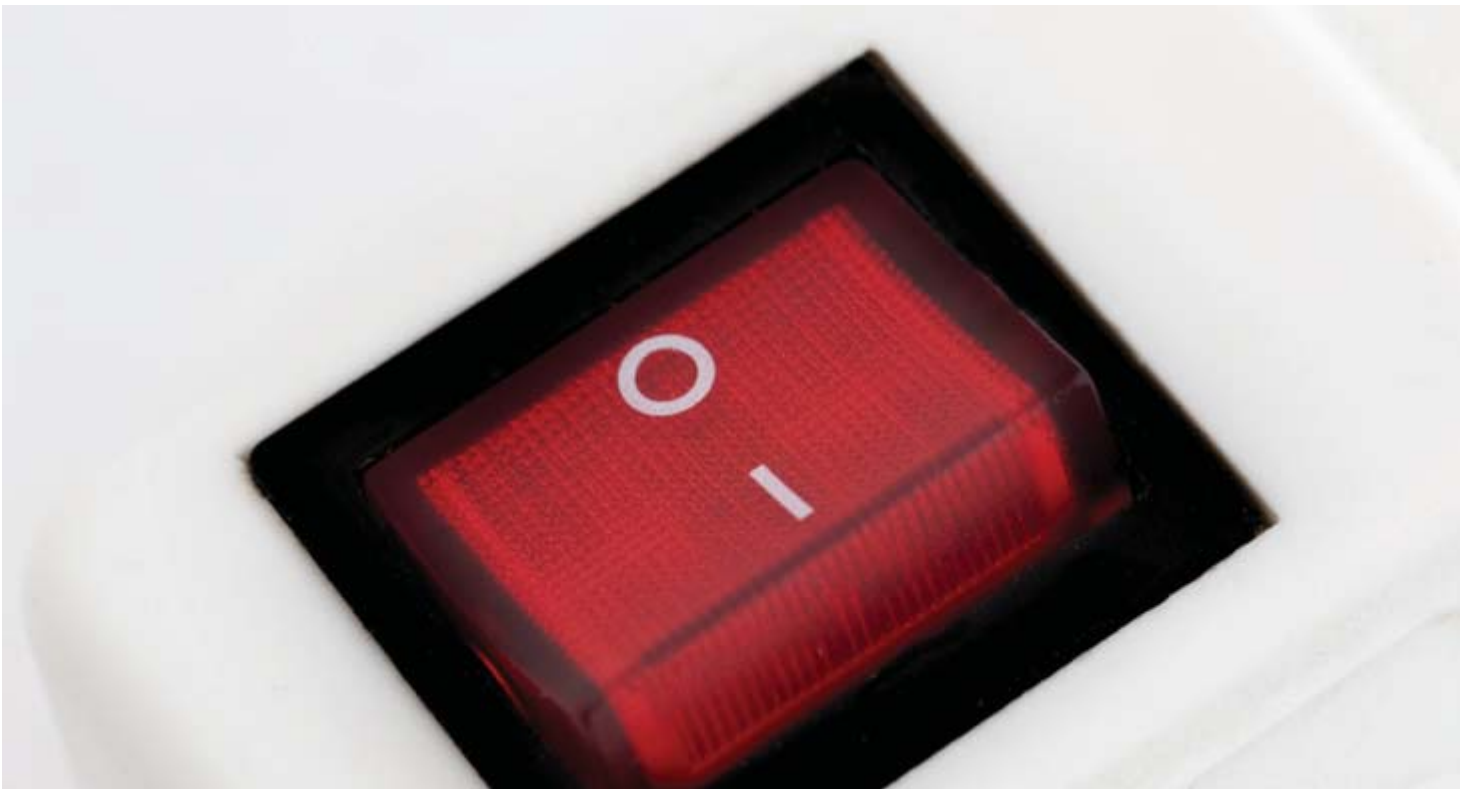

Przełącznik zał./wył.

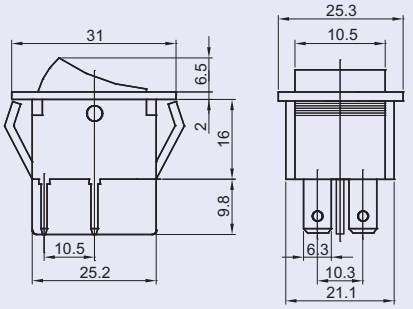

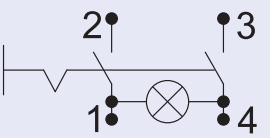

TRACON			
TES-41	6,3 × 0,8 mm		✓

Przełącznik zał./wył.

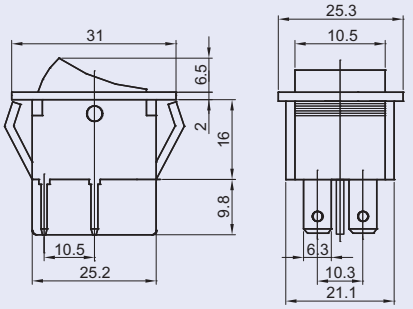

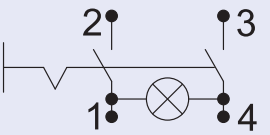

TRACON			
TES-42	6,3 × 0,8 mm	**0-I**	✓

Przełącznik zał./wył.

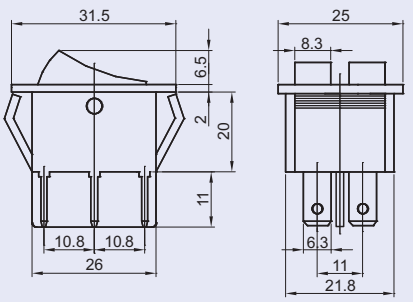

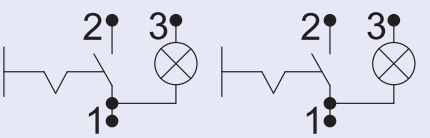

TRACON			
TES-43	6,3 × 0,8 mm	**0-I, 0-I**	✓

Przełącznik zał./wył.

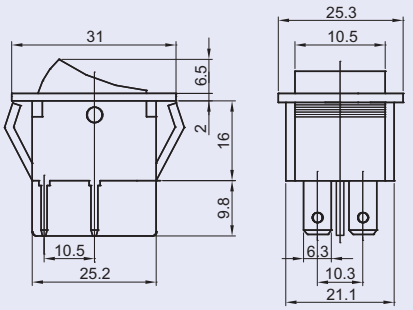

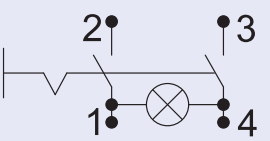

TRACON			
TES-44	6,3 × 0,8 mm	**0-I**	✓

Przełącznik zał./wył.

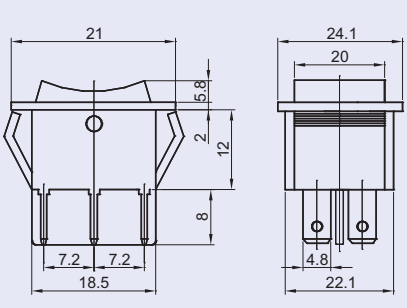

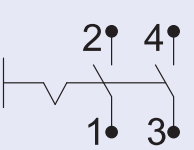

TRACON			
TES-51	4,8 × 0,8 mm	**0-I**	–

TRACON

TES-52	6,3 × 0,8 mm	**I-0-II**	–
TES-52-1	6,3 × 0,8 mm	**I-0-II**	✓
TES-52-2	6,3 × 0,8 mm	**I-0-II**	–

II 0 I II 0 I

1 3 4 6

2 5

Przełącznik zał./wył.

TES-52

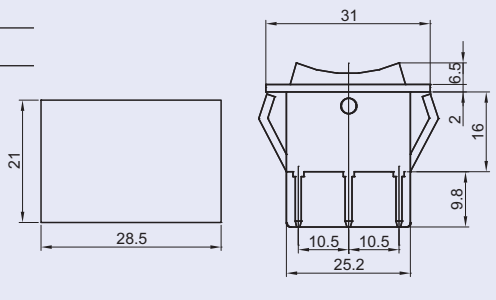

Przełącznik zał./wył.

TES-52-1

Przełącznik zał./wył. (Z samoczynnym powrotem)

TES-52-2

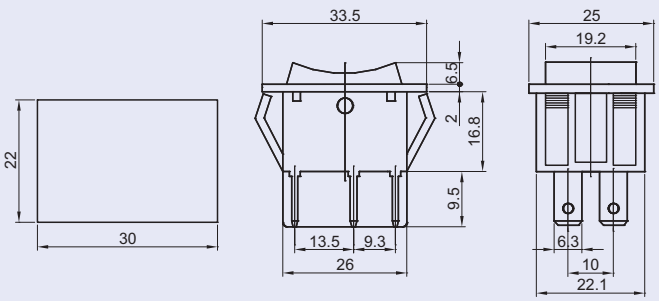

TRACON

TES-53	6,3 × 0,8 mm	**0-I**	–

2 4

1 3

Przełącznik zał./wył.

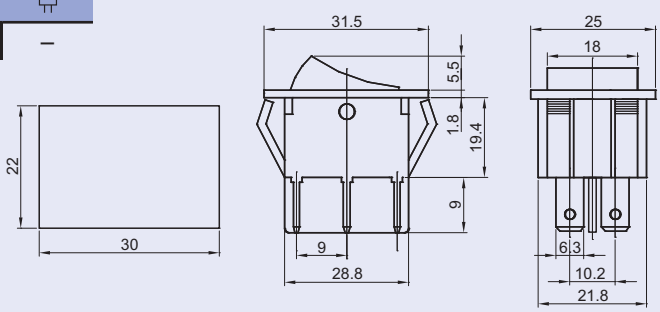

TRACON

TES-53-1	6,3 × 0,8 mm	**0-I**	–

2 4

1 3

Przełącznik zał./wył. (Z samoczynnym powrotem)

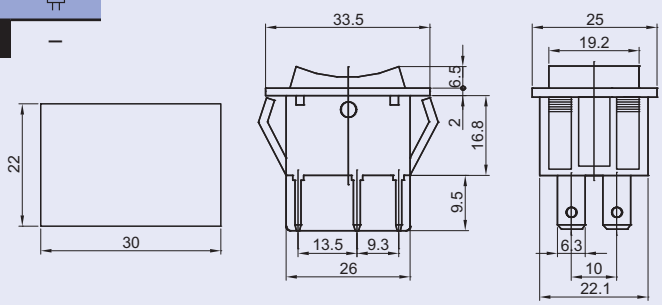

TRACON

TES-GB **IP 55**

Sotosowana do następujących przełączników:

TES-42	**TES-52-1**
TES-43	**TES-52-2**
TES-52	**TES-53**

Membrana PCV

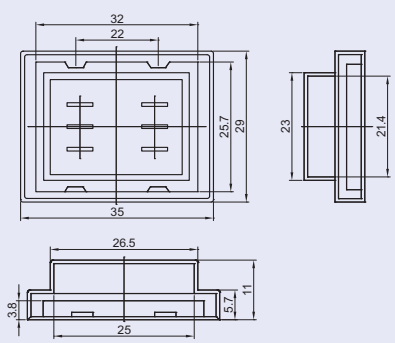

Przekaźnikowe wyłączniki bezpieczeństwa

Ta -25..+80°C | % rH max. 95 | IP 54 | 50/60 Hz | Spis piktogramów K/0

Przekaźnikowe wyłączniki SSTM stosowane są do bezpiecznego wyłączania jedno- i trójfazowych maszyn oraz urządzeń elektrycznych. Wyłącznik posiada ochronę przed ponownym samoistnym załączeniem się po przerwie w zasilaniu.
Styki są zwarte przez przekaźnik, który zwalnia się przy zaniku napięcia. Po pojawieniu się napięcia tylko ponowne przyciśnięcie zielonego przycisku pozwoli uruchomić maszynę.

Uwaga! Wyłącznik musi być podłączony zgodnie z załączonymi schematami!

SSTM-01..

TRACON SSTM-01

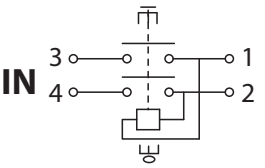

TRACON SSTM-015

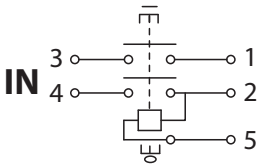

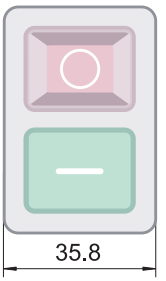

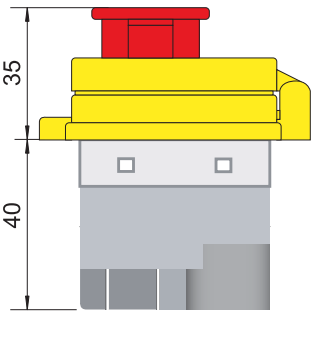

230 V AC | I_e (AC 3, 230 V) 12 A

SSTM-02..

TRACON SSTM-02

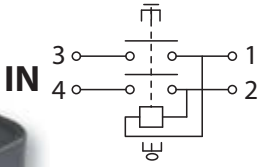

TRACON SSTM-025

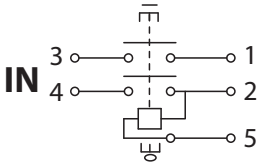

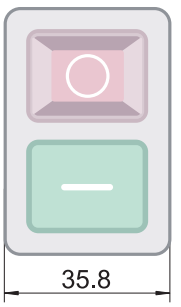

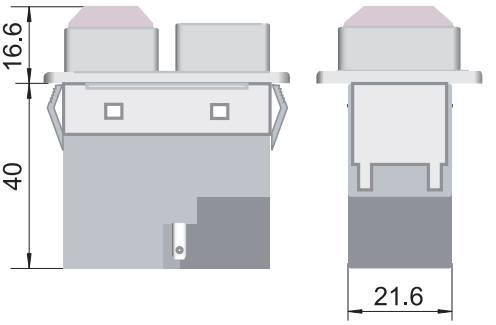

230 V AC | I_e (AC 3, 230 V) 12 A

SSTM-03..

TRACON SSTM-03

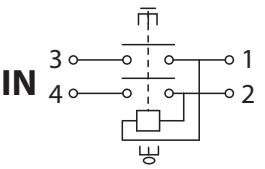

TRACON SSTM-035

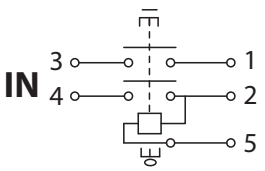

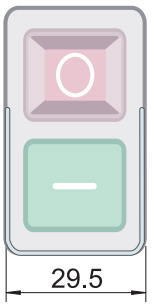

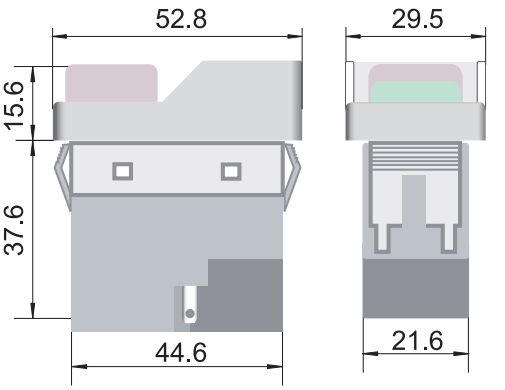

230 V AC | I_e (AC 3, 230 V) 12 A

SSTM-04..

230 V AC

I_e (AC 3, 230 V) 12 A

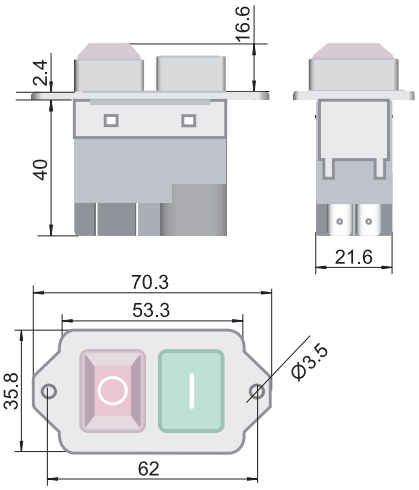

TRACON SSTM-04

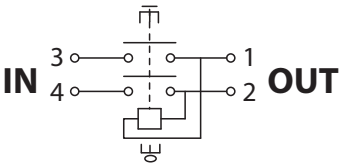

TRACON SSTM-045

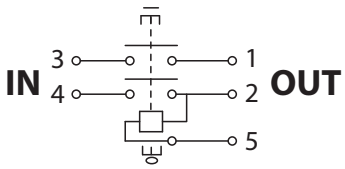

SSTM-31..

400 V AC

I_e (AC 3, 400 V) 8 A

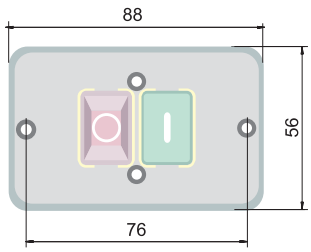

TRACON SSTM-316

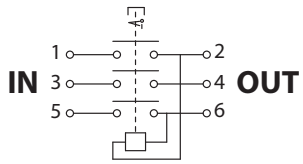

TRACON SSTM-317

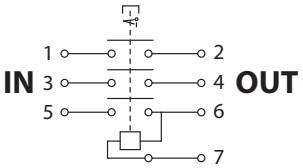

3~

SSTM-32..

400 V AC

I_e (AC 3, 400 V) 8 A

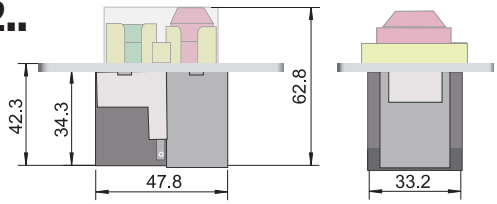

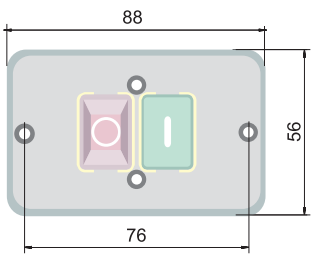

TRACON SSTM-326

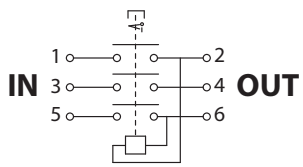

TRACON SSTM-327

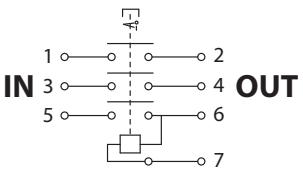

3~

Obudowy urządzeń elektronicznych

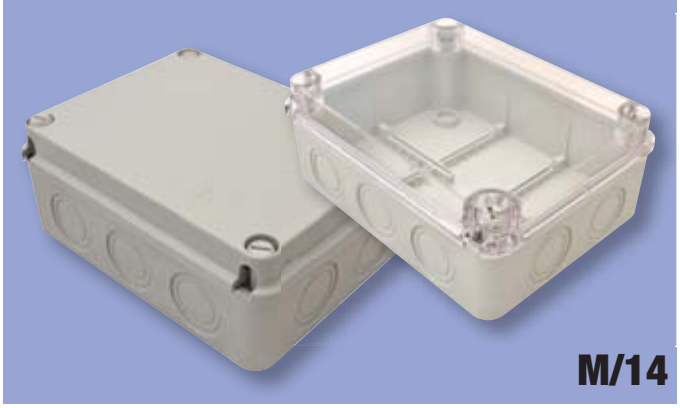

SSTM-BOX

Stosowana do następujących przełączników:

SSTM-02
SSTM-31
SSTM-32

113×77×60 mm

IP 42

TRACON SSTM-BOX

Transformatory jednofazowe TVTR

230 V AC | 50/60 Hz | IP 00 | IP 20 | % rH max. 95 | Ta -5..+40 °C | E +120 °C

Spis piktogramów K/0

TRACON	Pn	Upr	Usec	Psec *	Isec
TVTR-50-A	50 VA	230 V	3-6-12-18-24 V	6,25-12,5-25-37,5-50 VA	2,08 A
TVTR-50-B		230 V	6-12-18-24 V	12,5-25-37,5-50 VA	2,08 A
TVTR-50-C		230 V	12-24-42 V	14,2-28,5-50 VA	1,19 A
TVTR-50-D		230 V	24-42-110 V	10-19-50 VA	0,45 A
TVTR-50-F		230 V	24-230 V	5,2-50 VA	0,21 A
TVTR-100-A	100 VA	230 V	3-6-12-18-24 V	12,5-25-50-75-100 VA	4,16 A
TVTR-100-B		230 V	6-12-18-24 V	25-50-75-100 VA	4,16 A
TVTR-100-C		230 V	12-24-42 V	28,5-57,1-100 VA	2,38 A
TVTR-100-D		230 V	24-42-110 V	21,8-38,1-100 VA	0,90 A
TVTR-100-F		230 V	24-230 V	10,4-100 VA	0,43 A
TVTR-150-B	150 VA	230 V	6-12-18-24 V	37,5-75-112,5-150 VA	6,25 A
TVTR-150-C		230 V	12-24-42 V	42,8-85,7-150 VA	3,57 A
TVTR-150-D		230 V	24-42-110 V	32,7-57,2-150 VA	1,36 A
TVTR-150-E		230 V	42-110-230 V	27,3-71,7-150 VA	0,65 A
TVTR-150-F		230 V	24-230 V	15,6-150 VA	0,65 A
TVTR-200-B	200 VA	230 V	6-12-18-24 V	50-100-150-200 VA	8,30 A
TVTR-200-C		230 V	12-24-42 V	57,1-114,2-200 VA	4,76 A
TVTR-200-D		230 V	24-42-110 V	43,6-76,3-200 VA	1,81 A
TVTR-200-E		230 V	42-110-230 V	36,5-95,6-200 VA	0,86 A
TVTR-200-F		230 V	24-230 V	20,8-200 VA	0,86 A

* zgodnie z wyprowadzeniami napięcia obwodu wtórnego

Urządzenia TVTR zapewniają izolację obwodu pierwotnego (wejściowego) od obwodu wtórnego (wyjściowego). Można stosować je do dystrybucji mocy w niskonapięciowych elektrycznych systemach sterowania, sygnalizacji, np. do generowania funkcjonalnego niskiego napięcia bezpiecznego (FELV) zgodnie z normą **HD 60364-4-41** lub do wytwarzania trybu ochronnego z jednym odbiorcą wtórnym.

Transformatory TVTR są jednofazowe dostarczane są w ośmiu różnych rodzajach napięcia wtórnego (U_{sec}=3-6-12-18-24-42-110-230 V).

Wszystkie transformatory spełniają normy **PN EN 60742** oraz **PN EN 61558**. Pod względem ochrony dotykowej są klasyfikowane jako otwarte (IP00), są przeznaczone do obudowy za pomocą łączników śrubowych (IP20). Moce transformatorów są w zakresie 50-630VA. Obwód wtórny posiada wyprowadzenia. Moc znamionową zapewnia przy największym napięciu, dlatego przy kolejnych wyprowadzeniach [obwodu wtórnego] wraz ze zmniejszającym się napięciem oddaje proporcjonalnie [mniejszą] moc (patrz dane w tabeli).

RELEVANT STANDARD
EN 61558-1

RELEVANT STANDARD
EN 61558-2-1

ZESKANUJ KOD!

- Odwiedź naszą stronę
- Bądź zawsze na bieżąco

Nasz asortyment jest na bieżąco rozwijany, niniejszy katalog odzwierciedla naszą ofertę w październiku 2017 roku. Aby być na bieżąco, śledź naszą stronę internetową!

TRACON	Pn	Upr	Usec	Psec *	Isec
TVTR-250-B	250 VA	230 V	6-12-18-24 V	62,5-125-187,5-250 VA	10,41 A
TVTR-250-C		230 V	12-24-42 V	71,4-142,8-250 VA	5,95 A
TVTR-250-D		230 V	24-42-110 V	54,5-95,4-250 VA	2,27 A
TVTR-250-E		230 V	42-110-230 V	45,6-119,5-250 VA	1,08 A
TVTR-250-F		230 V	24-230 V	26-250 VA	1,08 A
TVTR-300-B	300 VA	230 V	6-12-18-24 V	75-150-225-300 VA	12,50 A
TVTR-300-C		230 V	12-24-42 V	85,7-171,4-300 VA	7,14 A
TVTR-300-D		230 V	24-42-110 V	65,4-114,5-300 VA	2,72 A
TVTR-300-E		230 V	42-110-230 V	54,7-143,4-300 VA	1,30 A
TVTR-300-F		230 V	24-230 V	31,3-300 VA	1,30 A
TVTR-400-B	400 VA	230 V	6-12-18-24 V	100-200-300-400 VA	16,66 A
TVTR-400-C		230 V	12-24-42 V	114,2-228,5-400 VA	9,52 A
TVTR-400-D		230 V	24-42-110 V	87,2-152,7-400 VA	3,63 A
TVTR-400-E		230 V	42-110-230 V	73-191,3-400 VA	1,73 A
TVTR-400-F		230 V	24-230 V	41,7-400 VA	1,73 A
TVTR-500-C	500 VA	230 V	12-24-42 V	142,8-285,7-500 VA	11,90 A
TVTR-500-D		230 V	24-42-110 V	109-190,9-500 VA	4,54 A
TVTR-500-E		230 V	42-110-230 V	91,3-239,1-500 VA	2,17 A
TVTR-500-F		230 V	24-230 V	52,1-500 VA	2,17 A
TVTR-630-C	630 VA	230 V	12-24-42 V	180-360-630 VA	15 A
TVTR-630-D		230 V	24-42-110 V	137,4-240,5-630 VA	5,72 A
TVTR-630-E		230 V	42-110-230 V	115-301,3-630 VA	5,73 A
TVTR-630-F		230 V	24-230 V	65,7-630 VA	2,73 A

* zgodnie z wyprowadzeniami napięcia obwodu wtórnego

TRACON	A (mm)	B (mm)	C (mm)	D (mm)	E (mm)	F (mm)	G (mm)	H (mm)	I (mm)	m
TVTR-50	75	80	77	50	56	10	5,5	28	4	1,2 kg
TVTR-100	85	90	85	59	64	10	5,5	40	5	1,9 kg
TVTR-150	98	90	95	65	84	12	6	40	5	2,6 kg
TVTR-200	98	100	95	74	84	12	6	40	5	3,1 kg
TVTR-250	98	110	95	84	84	12	6	40	5	3,6 kg
TVTR-300	110	110	103	82	90	12	6	-	-	4,6 kg
TVTR-400	123	112	110	84	90	14	7	50	5	5,3 kg
TVTR-500	122	120	107	98	90	14	7	50	5	6,3 kg
TVTR-630	154	115	135	87	122	22	8	50	5	7,2 kg

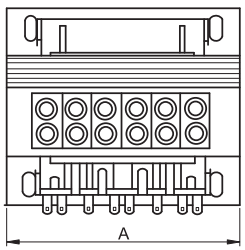

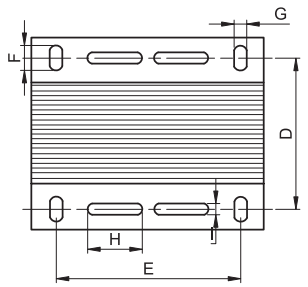

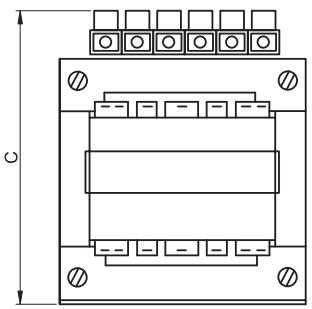

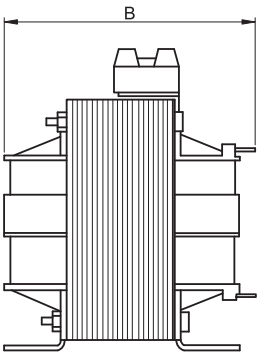

ZESKANUJ KOD!

- Odwiedź naszą stronę
- Bądź zawsze na bieżąco

Nasz asortyment jest na bieżąco rozwijany, niniejszy katalog odzwierciedla naszą ofertę w październiku 2017 roku. Aby być na bieżąco, śledź naszą stronę internetową!

Jednofazowe transformatory separujące TVTRB

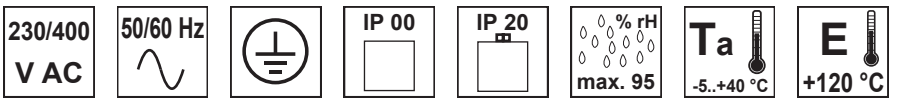

Spis piktogramów K/0

TRACON	Pn	Upr	Usec	Psec *	Isec
TVTRB-60-A	60 VA	230-400 V	6-12-24 V	15-30-60 VA	2,5 A
TVTRB-60-F		230-400 V	24-230 V	6,2-60 VA	0,26 A
TVTRB-60-0		230 V	42 V	60 VA	1,43 A
TVTRB-100-A	100 VA	230-400 V	6-12-24 V	25-50-100 VA	4,17 A
TVTRB-100-F		230-400 V	24-230 V	10,4-100 VA	0,43 A
TVTRB-100-0		230 V	42 V	100 VA	2,38 A

* zgodnie z napięciem obwodu wtórnego

Transformatory TVTRB można stosować w niskonapięciowych systemach dystrybucji mocy, sygnalizacji i innych do wykonania separacji i do wytwarzania bardzo niskiego napięcia ochrony dotykowej (SELV) zgodnie z **HD 60364-4-41**.

Pomiędzy uzwojeniem pierwotnym a wtórnym znajduje się przekładka izolacyjna. Wśród transformatorów tego typu znajdują się transformatory bezpieczeństwa, które na uzwojeniu wtórnym mają napięcia bezpieczne poniżej 50 V. Wersje które posiadają napięcie na uzwojeniu wtórnym powyżej 50 V są transformatorami separującymi.

Wszystkie transformatory spełniają normy **PN EN 60742** oraz **PN EN 61558**. Pod względem ochrony dotykowej są klasyfikowane jako otwarte (IP00), są przeznaczone do obudowy za pomocą łączników śrubowych. Moce transformatorów kształtują się w zakresie 60-600VA.

Obwody wtórne transformatorów z większą ilością napięć wtórnych posiadają wyprowadzenia i zapewniają moce znamionowe przy największym napięciu, dlatego przy kolejnych wyprowadzeniach [obwodu wtórnego] wraz ze zmniejszającym się napięciem oddają proporcjonalnie [mniejszą] moc (patrz dane w tabeli).

RELEVANT STANDARD
EN 61558-1

RELEVANT STANDARD
EN 61558-2-1

Niskonapięciowe przekładniki prądowe

L/26

TRACON	Pn	Upr	Usec	Psec *	Isec
TVTRB-160-B	160 VA	230-400 V	12-24 V	80-160 VA	6,67 A
TVTRB-160-F		230-400 V	24-230 V	16,7-160 VA	0,70 A
TVTRB-160-M		230 V	12 V	160 VA	13,34 A
TVTRB-250-B	250 VA	230-400 V	12-24 V	125-250 VA	10,42 A
TVTRB-250-F		230-400 V	24-230 V	26-250 VA	1,09 A
TVTRB-250-0		230 V	42 V	250 VA	5,95 A
TVTRB-400-B	400 VA	230-400 V	12-24 V	200-400 VA	16,67 A
TVTRB-400-F		230-400 V	24-230 V	41,74-400 VA	1,74 A
TVTRB-400-0		230 V	42 V	400 VA	9,52 A
TVTRB-400-R		400 V	24 V	400 VA	16,67 A
TVTRB-600-B	600 VA	230-400 V	12-24 V	300-600 VA	25 A
TVTRB-600-D		230-400 V	24-42 V	342,9-600 VA	14,29 A
TVTRB-600-F		230-400 V	24-230 V	62,6-600 VA	2,61 A
TVTRB-600-0		230 V	42 V	600 VA	14,29 A
TVTRB-600-R		400 V	24 V	600 VA	25 A

* zgodnie z napięciem obwodu wtórnego

TRACON	A (mm)	B (mm)	C (mm)	D (mm)	E (mm)	F (mm)	G (mm)	H (mm)	I (mm)	m
TVTRB-60	75	90	76	60	56	10	5	28	4	1,5 kg
TVTRB-100	84	89	84	54	64	10	5,5	40	5	2,0 kg
TVTRB-160	96	80	108	70	84	11	5,8	35	3,6	2,4 kg
TVTRB-250	98	98	95	65	84	12	6	40	5	2,7 kg
TVTRB-400	123	115	110	84	90	14	7	50	5	5,3 kg
TVTRB-600	155	135	135	98	122	22	8	50	5	7,7 kg

RELEVANT STANDARD
EN 61558-1

RELEVANT STANDARD
EN 61558-2-1

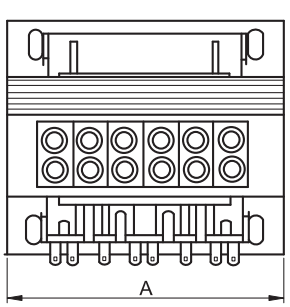

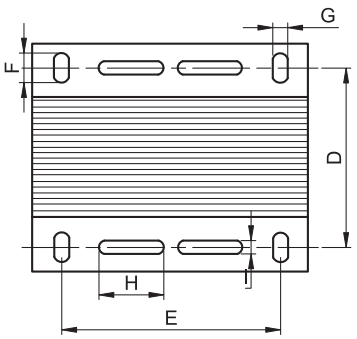

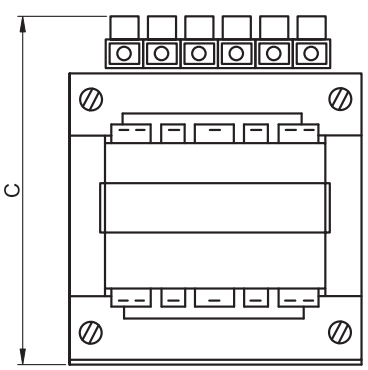

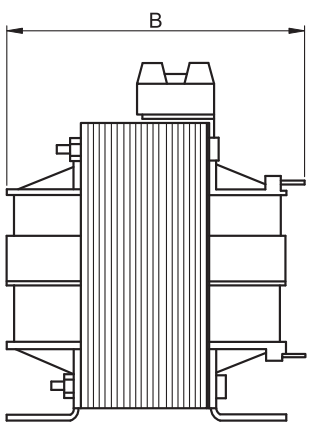

ZESKANUJ KOD!

- Odwiedź naszą stronę
- Bądź zawsze na bieżąco

Nasz asortyment jest na bieżąco rozwijany, niniejszy katalog odzwierciedla naszą ofertę w październiku 2017 roku. Aby być na bieżąco, śledź naszą stronę internetową!